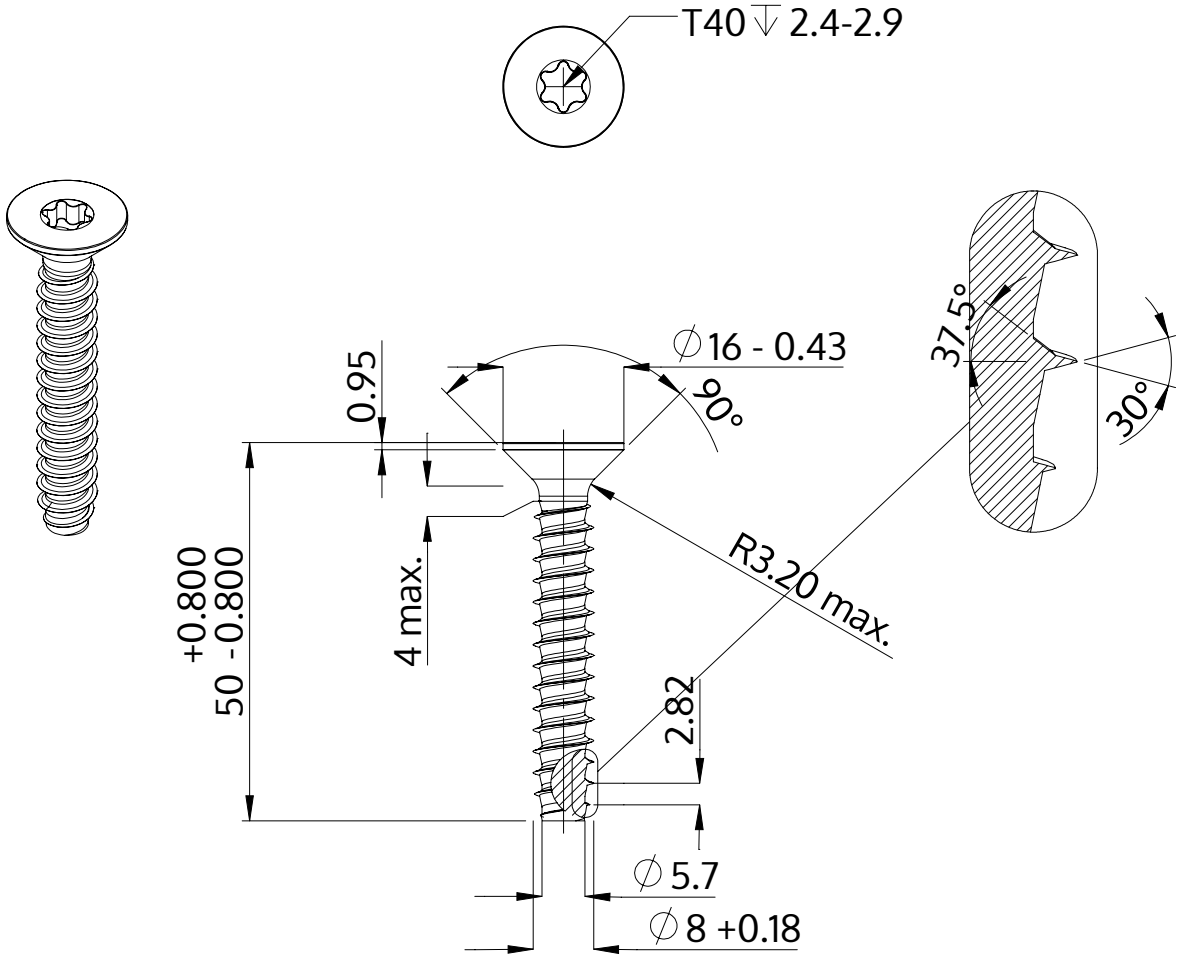

Descrizione	STP41 8.0x50.0 - T40
Materiale	acciaio, temprato
Superficie	zincato 5-7 micron, ricotto, blu / trasparente passivato
Peso	15.013 kg / 1000 pezzi

SCREWERK	**STP410800500S**	
Disegno metrico A4	Scala 1:1	2024-10