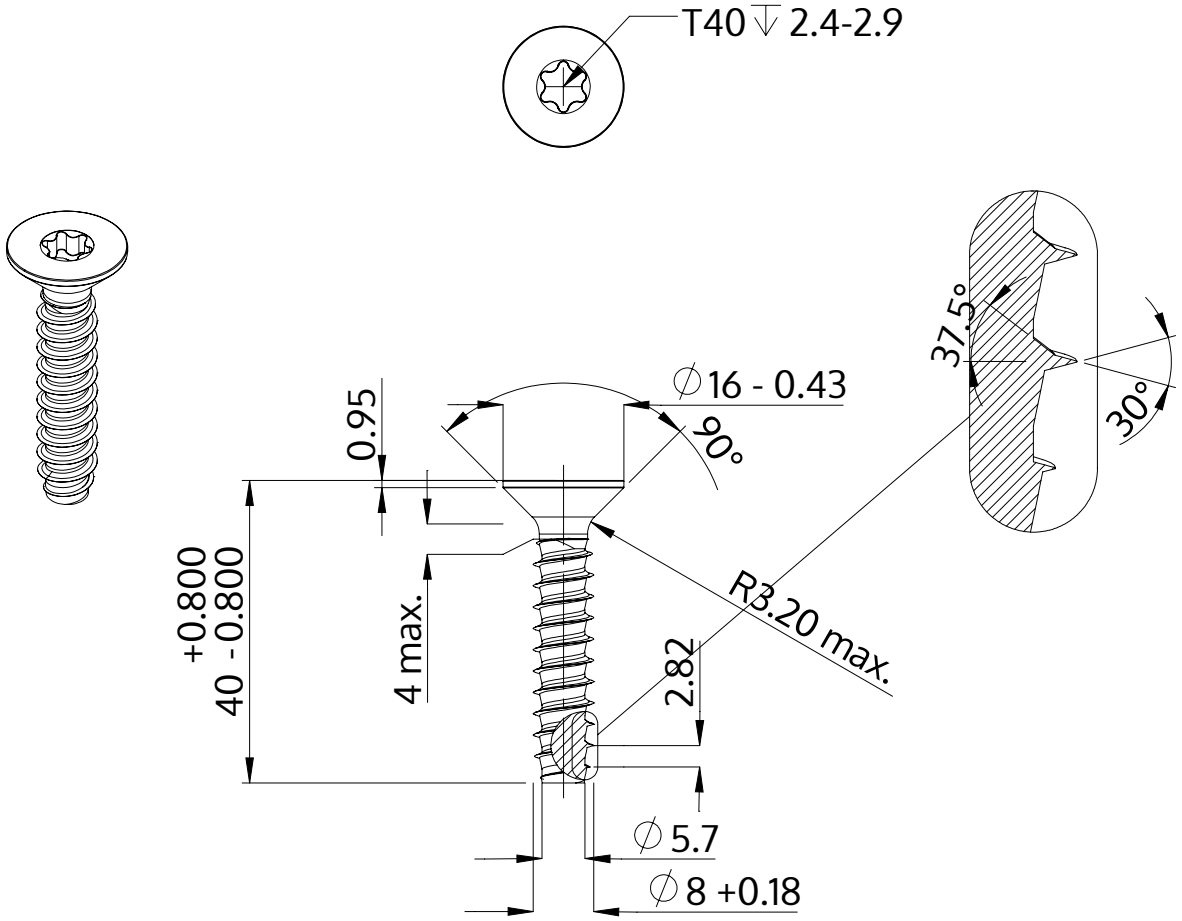

Popis	STP41 8.0x40.0 - T40
Materiál	Nerezová ocel A2
Povrch	holá, mořená a pásová ocel
Hmotnost	12.604 kg / 1000 Kus

SCREWERK	**STP410800400E**	
Metric výkres A4	Měřítko None:1	2024-04