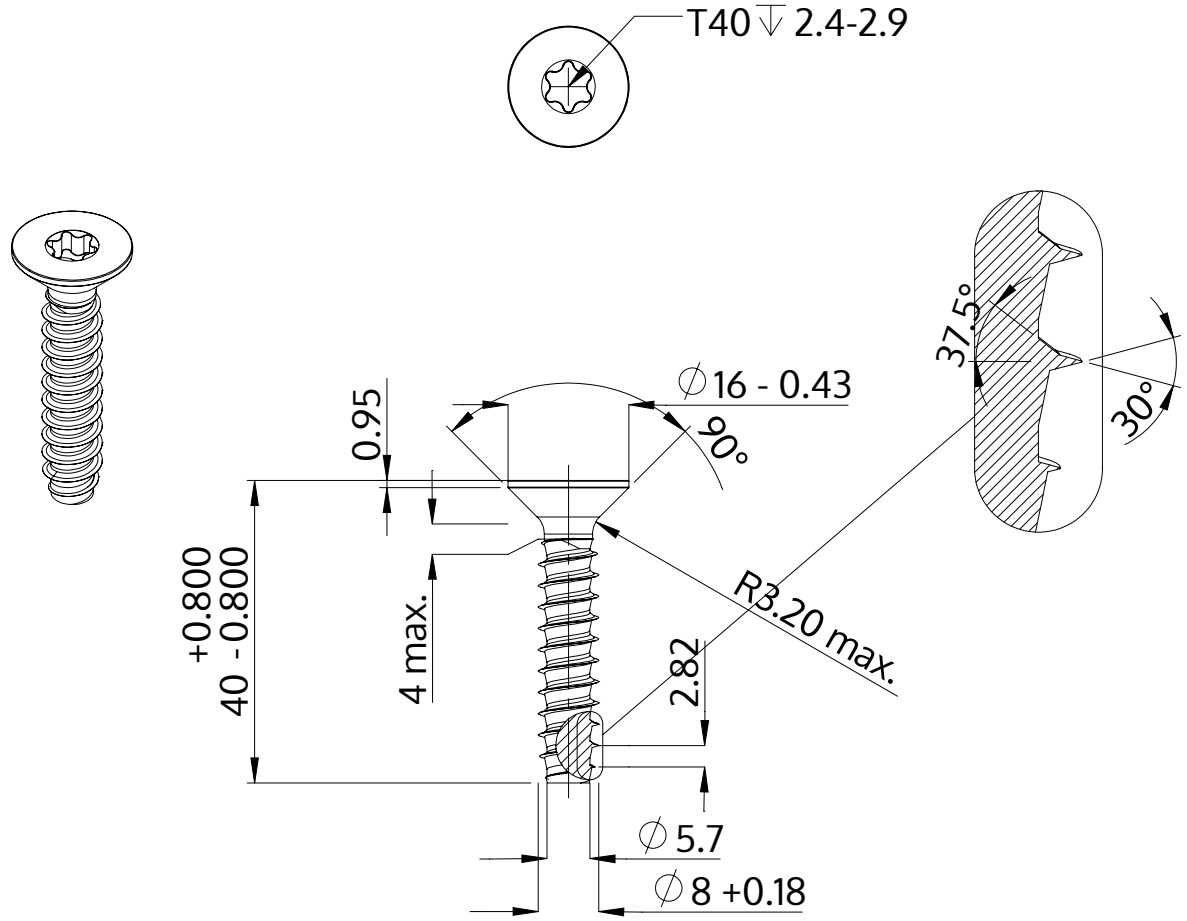

Opis	STP41 8.0x40.0 - T40
Materiał	Stal, hartowana
Powierzchnia	ZiNi czarna-pasywowana, temperowana, uszczelniona
Waga	12.604 kg / 1000 sztuk

SCREWERK	**STP410800400B**	
Rysunek metryczny A4	Skala 1:1	2024-10