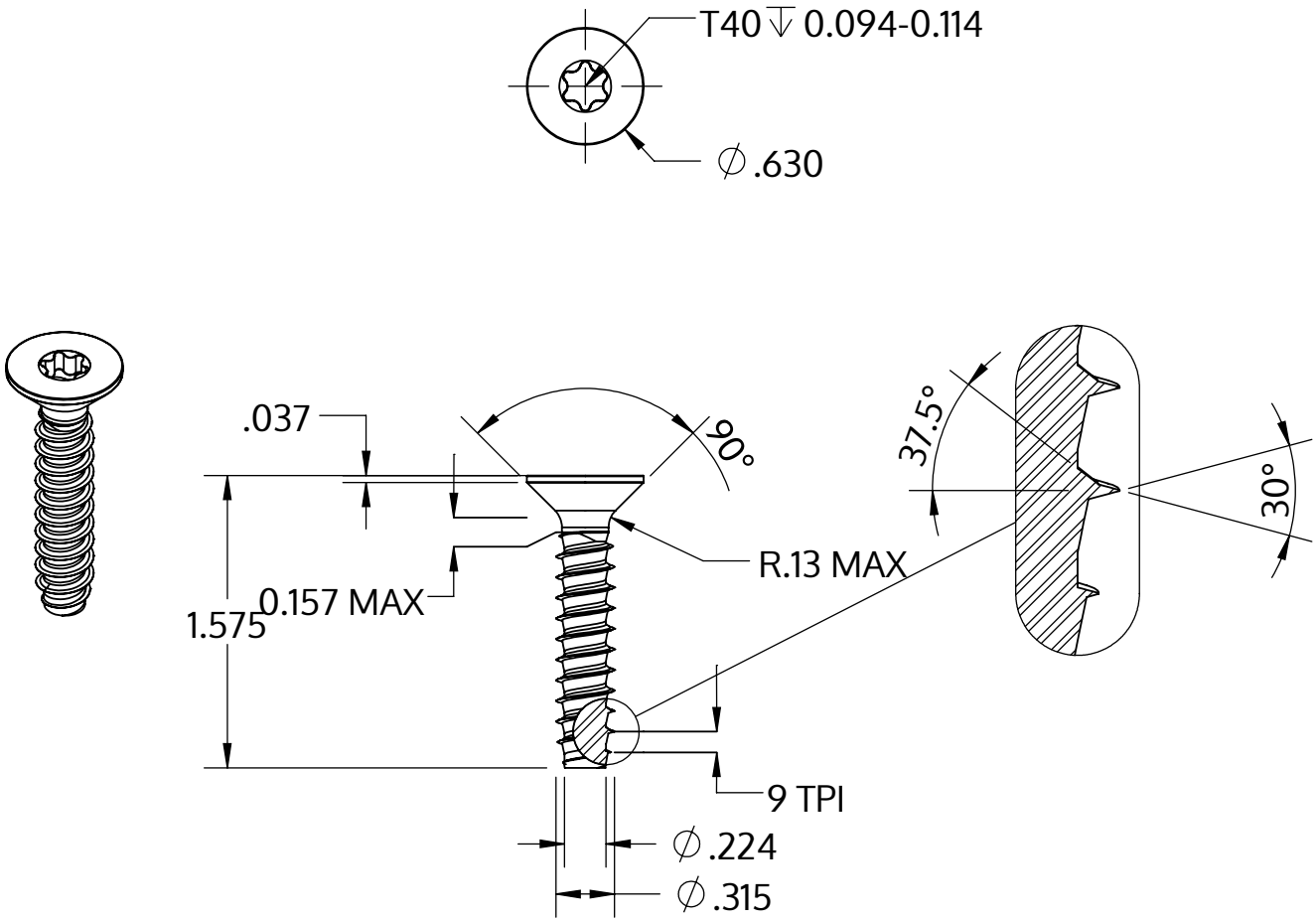

Metric size	M8 x 2.82 mm
US size (converted)	#0.314-9
	Tolerances [inch]
Length	+/- 0.031
Head diameter	+0 / -0.016
Head height	
Thread diameter	+0.007 / -0

Opis	STP41 8.0x40.0 - T40
Materiał	Stal, hartowana
Powierzchnia	ZiNi czarna-pasywowana, temperowana, uszczelniona
Waga	12.604 kg / 1000 sztuk

SCREWERK	**STP410800400B**	
_Zoll Zeichnung Größe A	Skala 1:1	2024-10