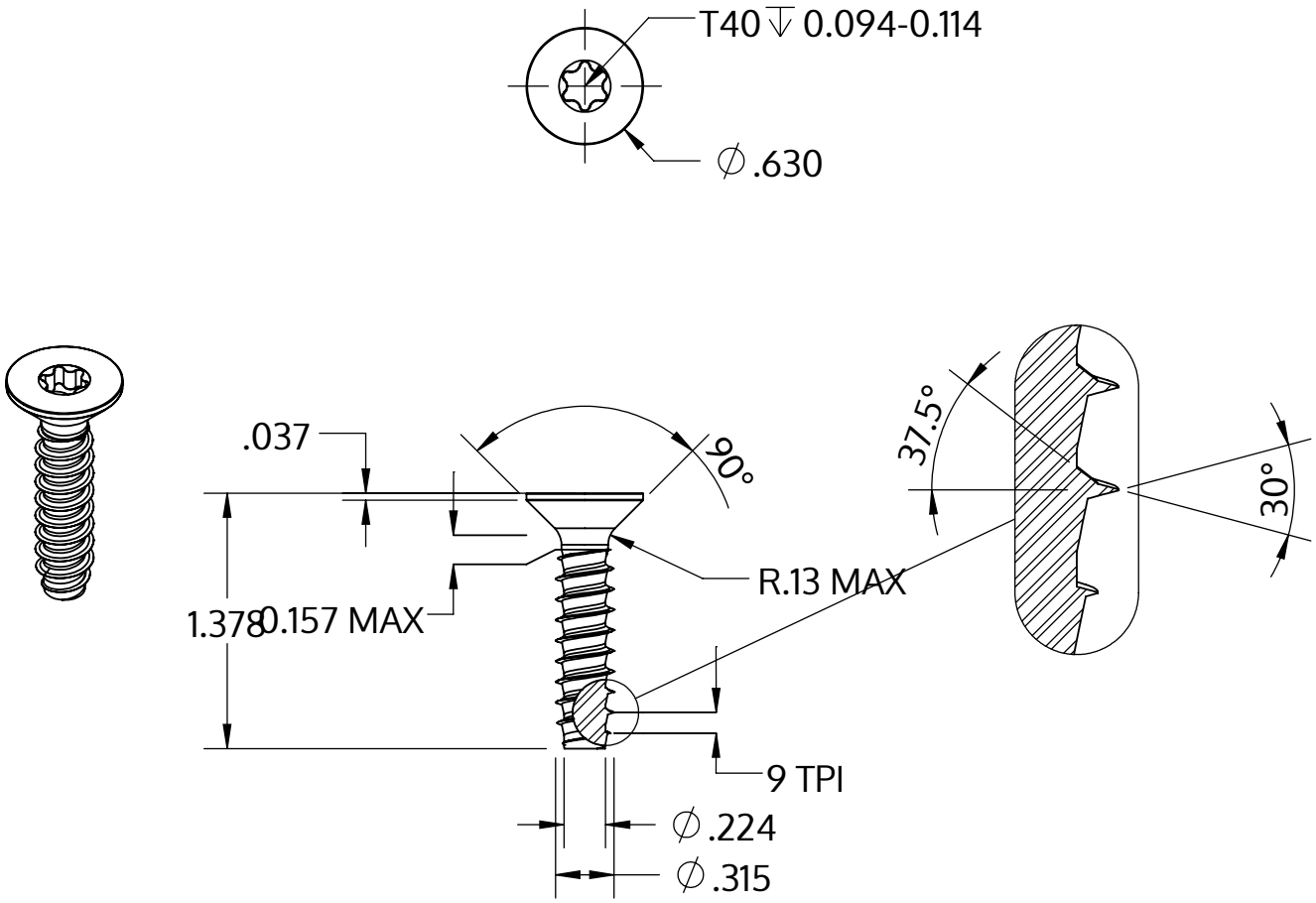

Metric size	M8 x 2.82 mm
US size (converted)	#0.314-9
	Tolerances [inch]
Length	+/- 0.031
Head diameter	+0 / -0.016
Head height	
Thread diameter	+0.007 / -0

Descrição	STP41 8.0x35.0 - T40
Material	aço, endurecido
Superfície	zincado 5-7 µm, galvanizado, azul / passivado transparente
Peso	11.400 kg / 1000 peças

SCREWERK	**STP410800350S**	
_Zoll Zeichnung Größe A	Escala None:1	2024-04