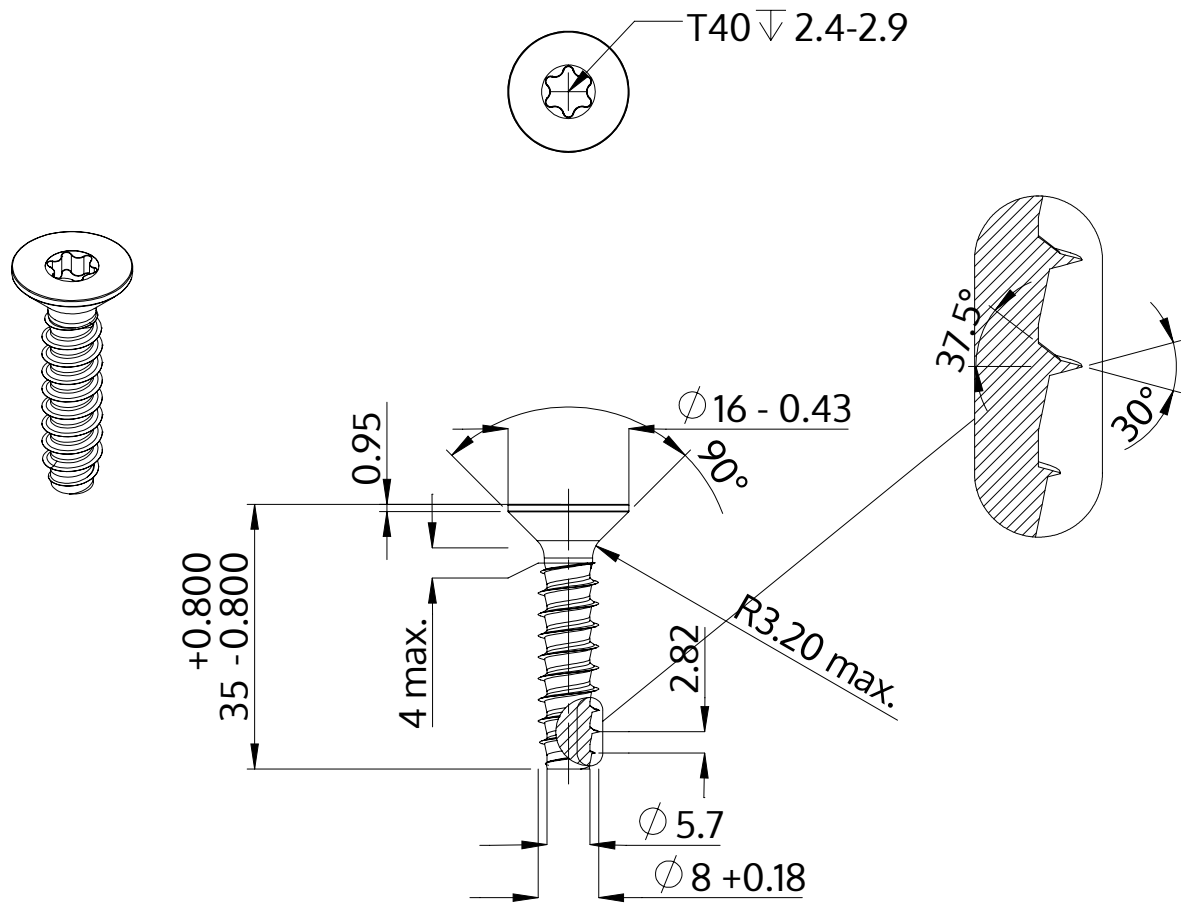

Description	STP41 8.0x35.0 - T40
Matière	Acier,trempé et revenu
Surface	zinguée 5-7 µm,recuit, bleue / passivée avec transparence
Poids	11.400 kg / 1000 Unité

SCREWERK	**STP410800350S**	
Dessin métrique A4	Redimensionner None:1	2024-04