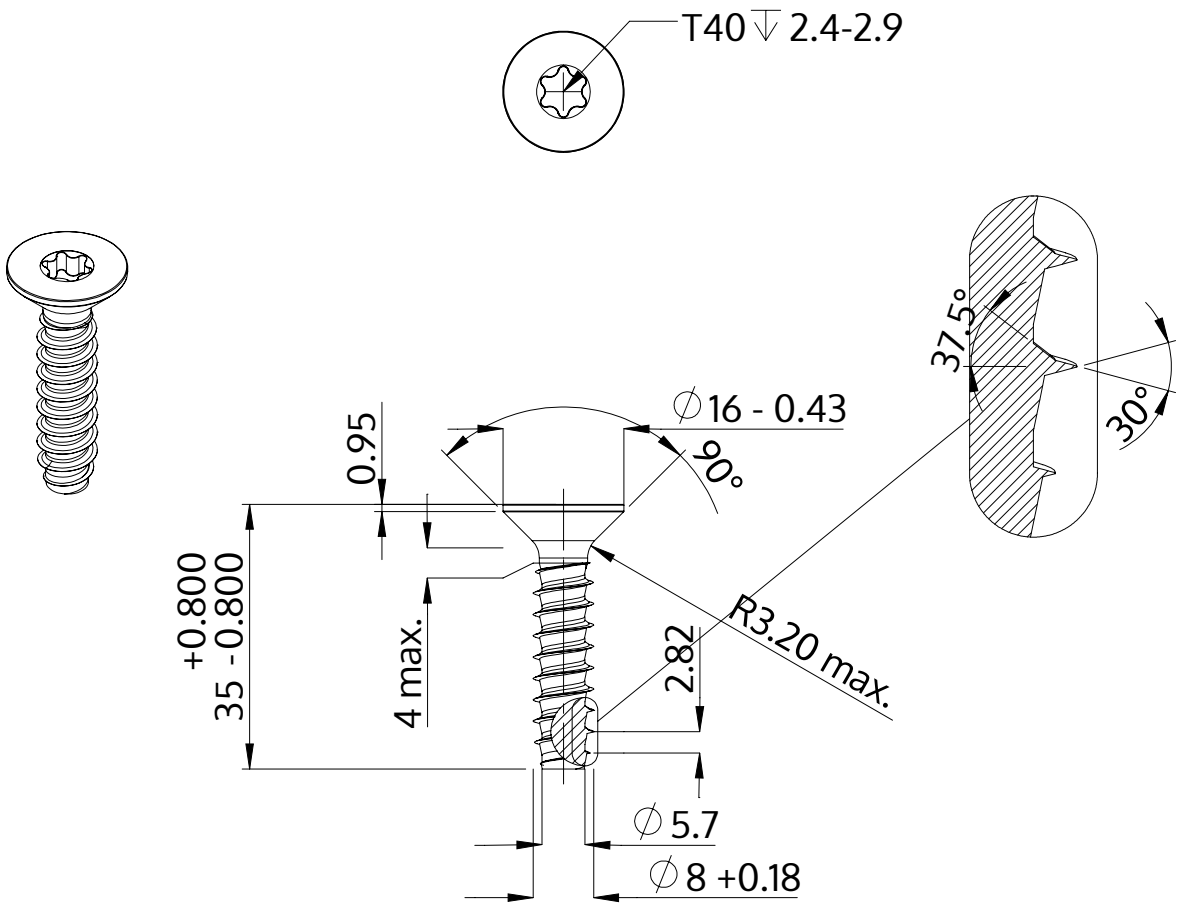

Opis	STP41 8.0x35.0 - T40
Materiał	Stal szlachetna A2
Powierzchnia	Prosta, bejcowana i pasywowana
Waga	11.400 kg / 1000 sztuk

SCREWERK	**STP410800350E**	
Rysunek metryczny A4	Skala 1:1	2024-10