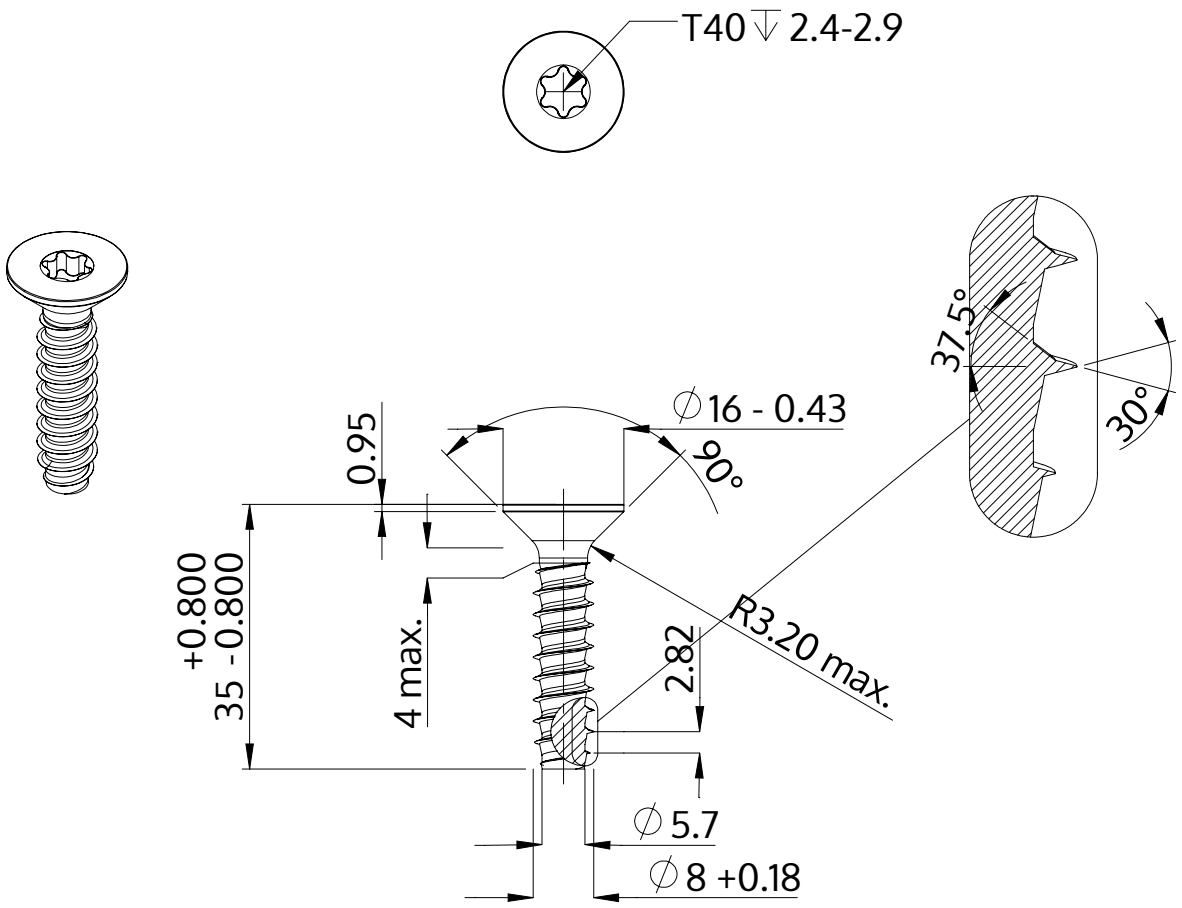

Popis	STP41 8.0x35.0 - T40
Materiál	Nerezová ocel A2
Povrch	holá, mořená a pásová ocel
Hmotnost	11.400 kg / 1000 Kus

SCREWERK	**STP410800350E**	
Metric výkres A4	Měřítko 1:1	2024-10