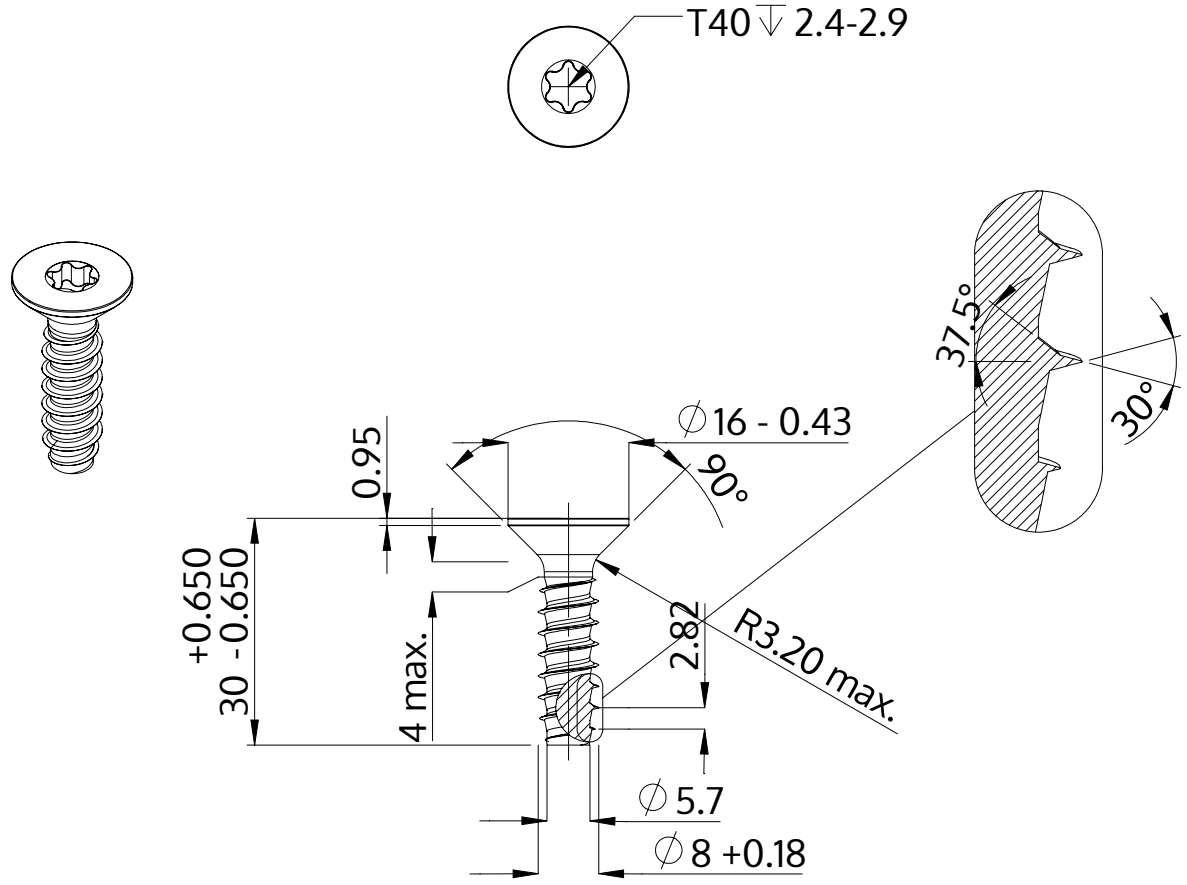

Beskrivelse	STP41 8.0x30.0 - T40
Materiale	Stål, forædlet
Overflade	galvaniseret 5-7 µm, tempret, blå / transparent passiveret
Vægt	10.196 kg / 1000 stykke

SCREWERK	**STP410800300S**	
Metrisk tegning A4	Skalering None:1	2024-04