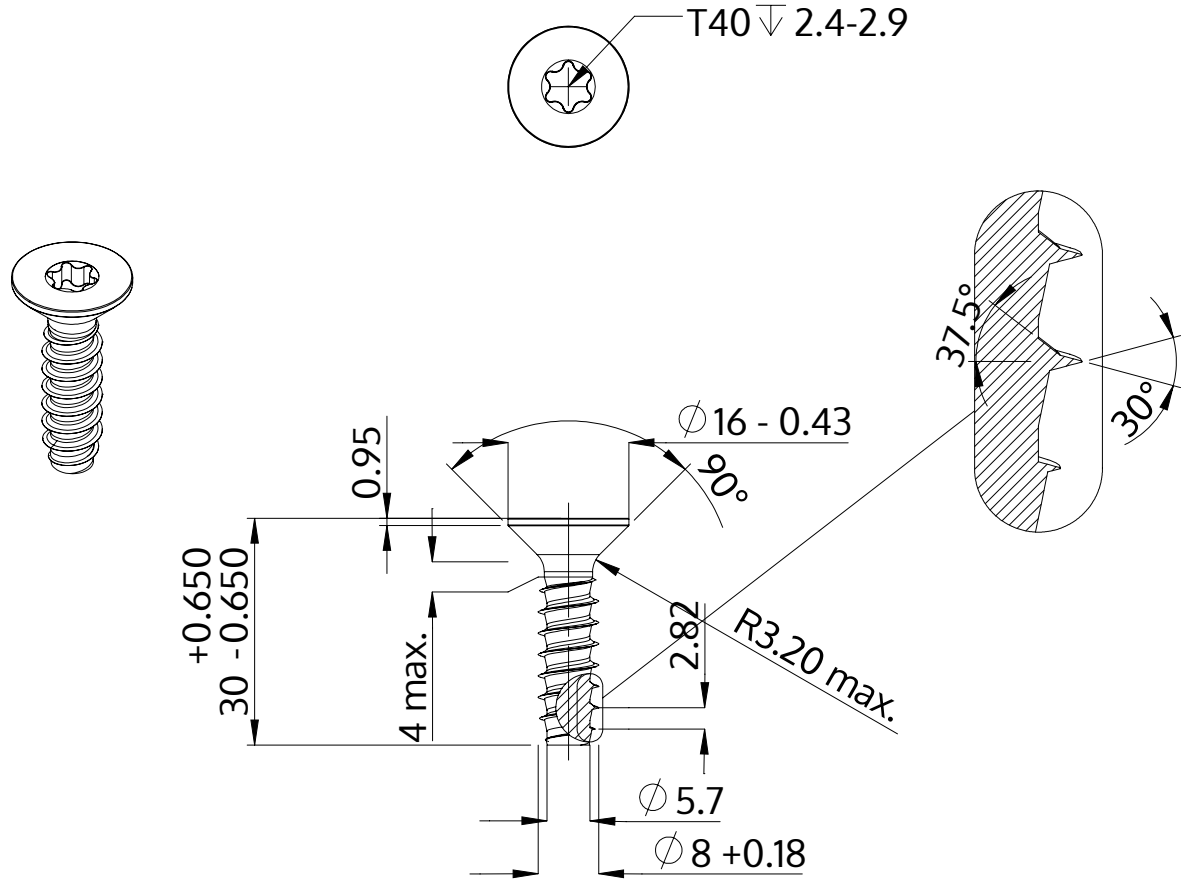

Descrição	STP41 8.0x30.0 - T40
Material	aço, endurecido
Superfície	Zincado Niquelado Galvanizado, Passivado negro
Peso	10.196 kg / 1000 peças

SCREWERK	**STP410800300B**	
Desenho Métrico A4	Escala 1:1	2024-05