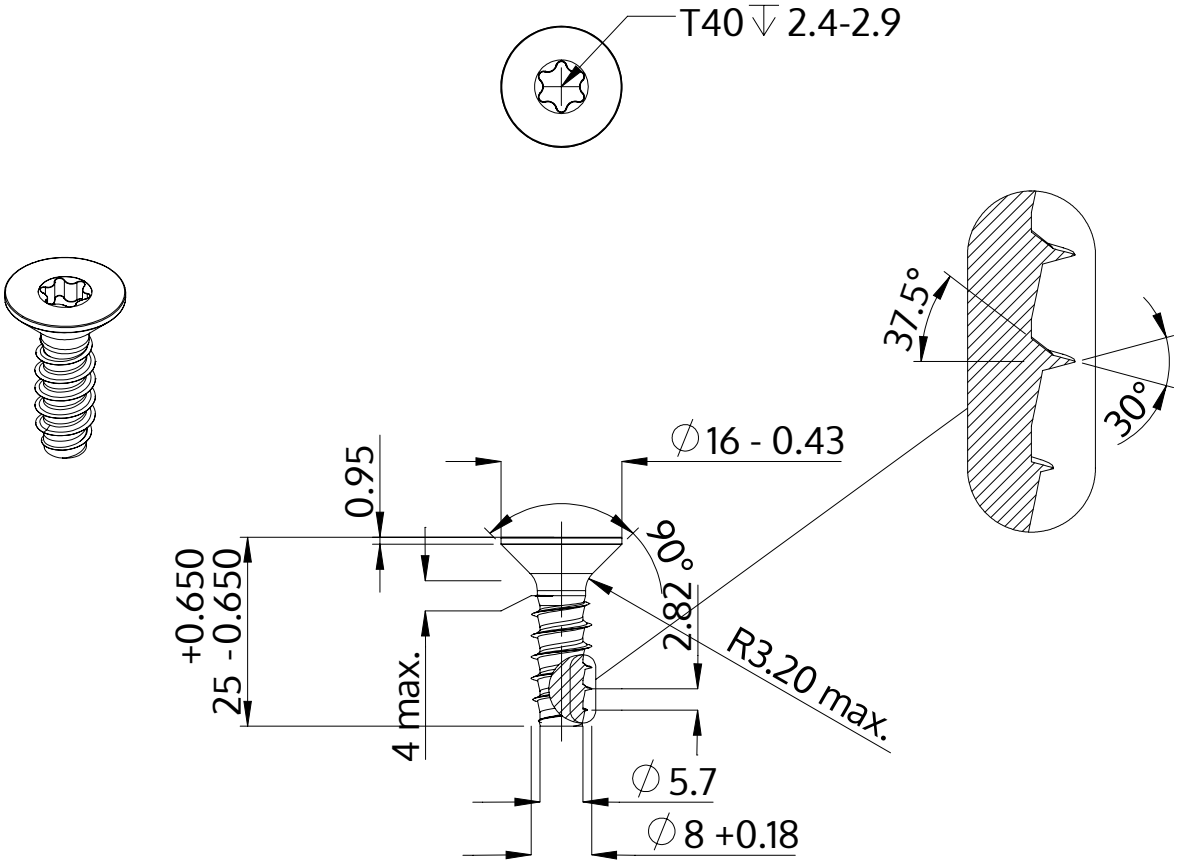

Descrizione	STP41 8.0x25.0 - T40
Materiale	acciaio inossidabile A2
Superficie	bianco-decapato e passivato
Peso	8.992 kg / 1000 pezzi

SCREWERK	**STP410800250E**	
Disegno metrico A4	Scala 1:1	2024-10