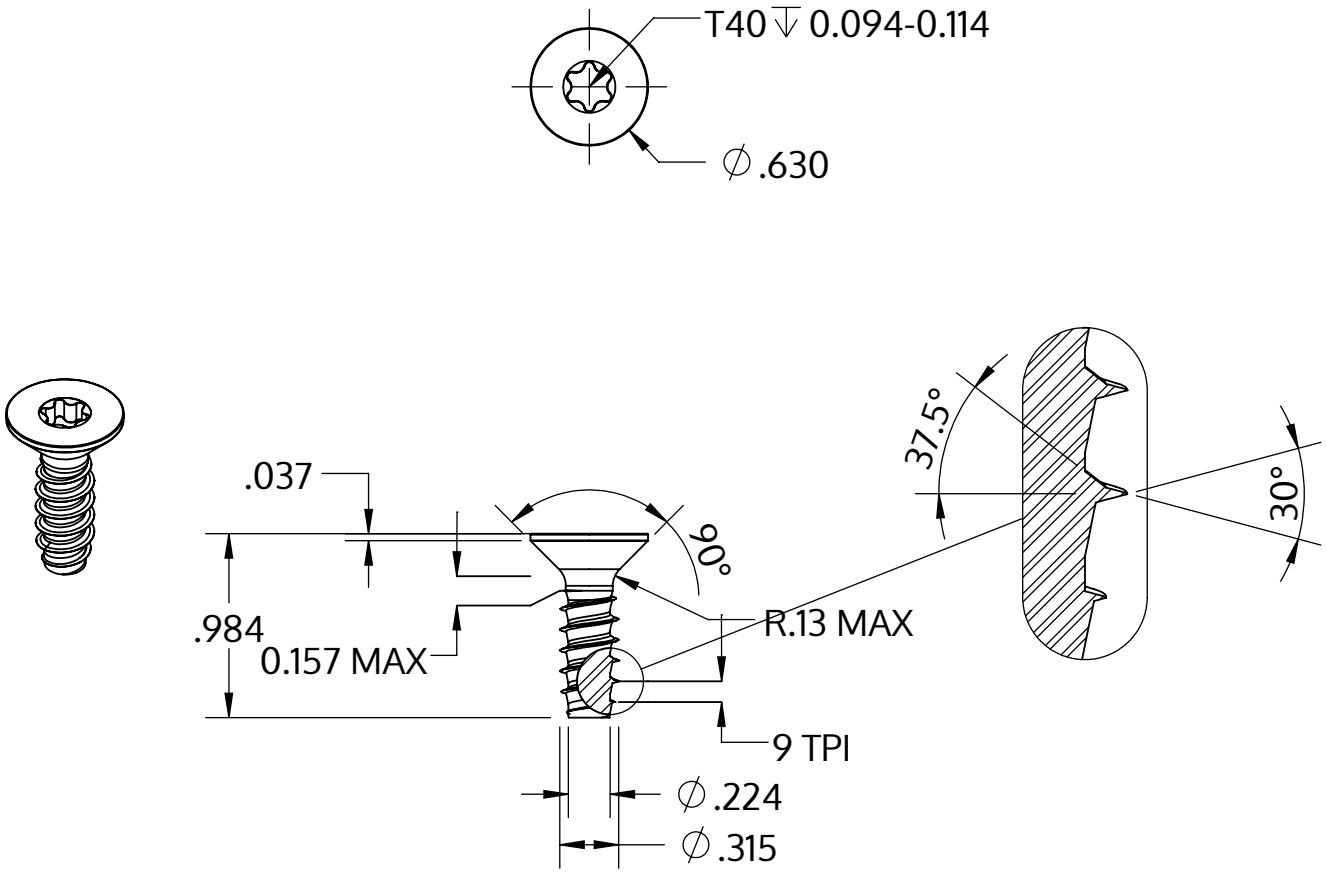

Metric size	M8 x 2.82 mm
US size (converted)	#0.314-9
	Tolerances [inch]
Length	+/- 0.025
Head diameter	+0 / -0.016
Head height	
Thread diameter	+0.007 / -0

Descrição	STP41 8.0x25.0 - T40
Material	aço, endurecido
Superfície	Zincado Niquelado Galvanizado, Passivado negro
Peso	8.992 kg / 1000 peças

SCREWERK

STP410800250B

_Zoll Zeichnung Größe A	Escala 1:1	2024-10