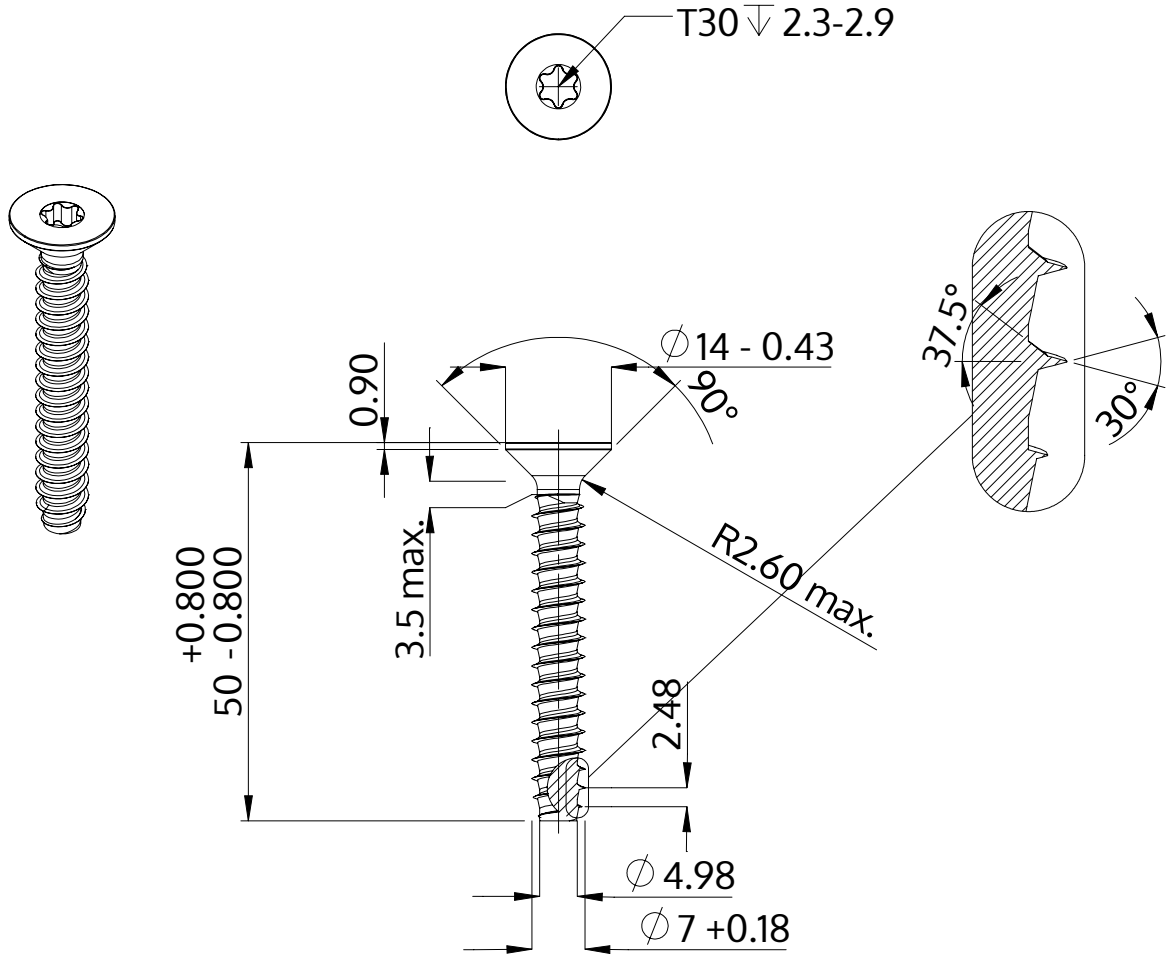

Descriere	STP41 7.0x50.0 - T30
Material	oţel inoxidabil A2
Exterior	neacoperit, murat și pasivat
Greutate	11.347 kg / 1000 unități

SCREWERK	**STP410700500E**	
Desen metric A4	Scalarea 1:1	2024-10