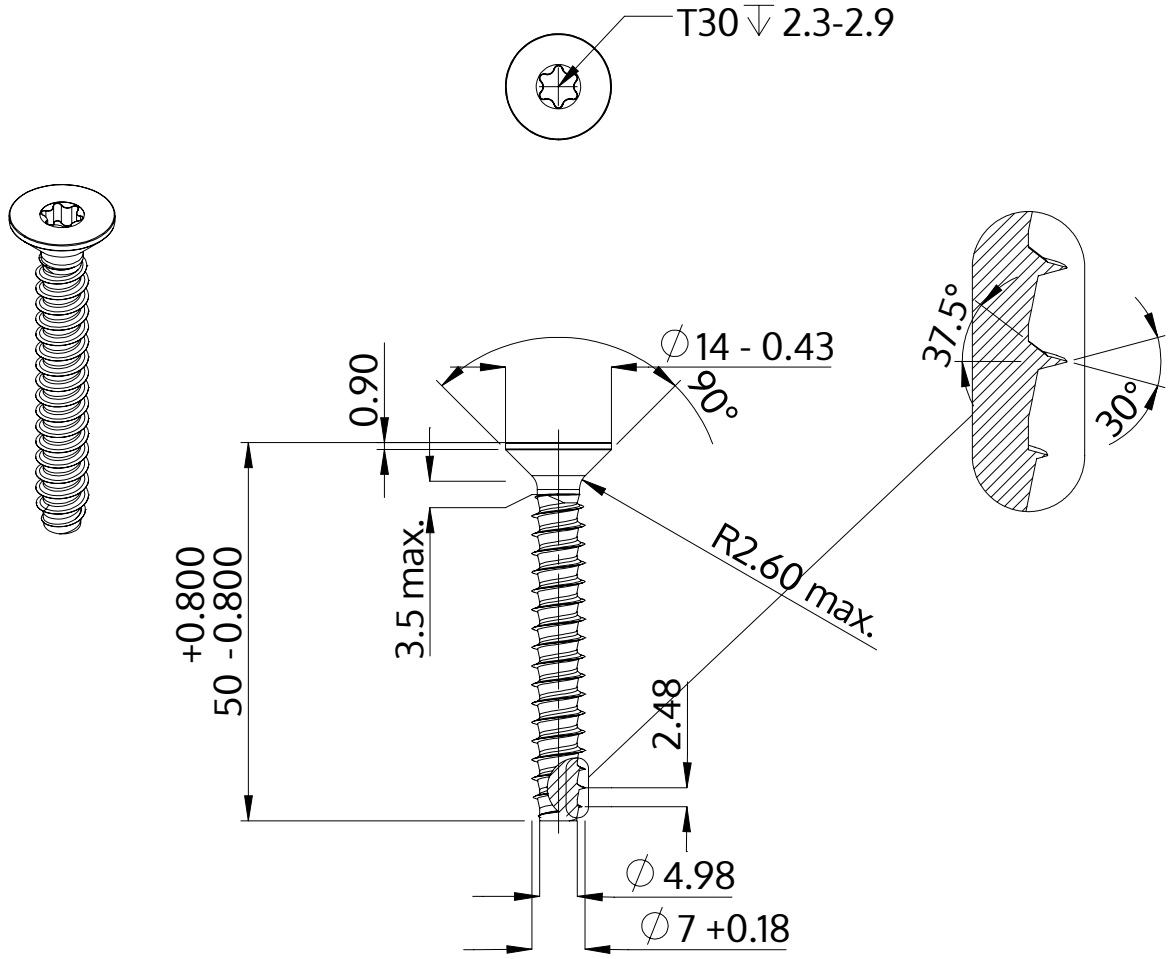

Opis	STP41 7.0x50.0 - T30
Materiał	Stal szlachetna A2
Powierzchnia	Prosta, bejcowana i pasywowana
Waga	11.347 kg / 1000 sztuk

SCREWERK	**STP410700500E**	
Rysunek metryczny A4	Skala 1:1	2024-10