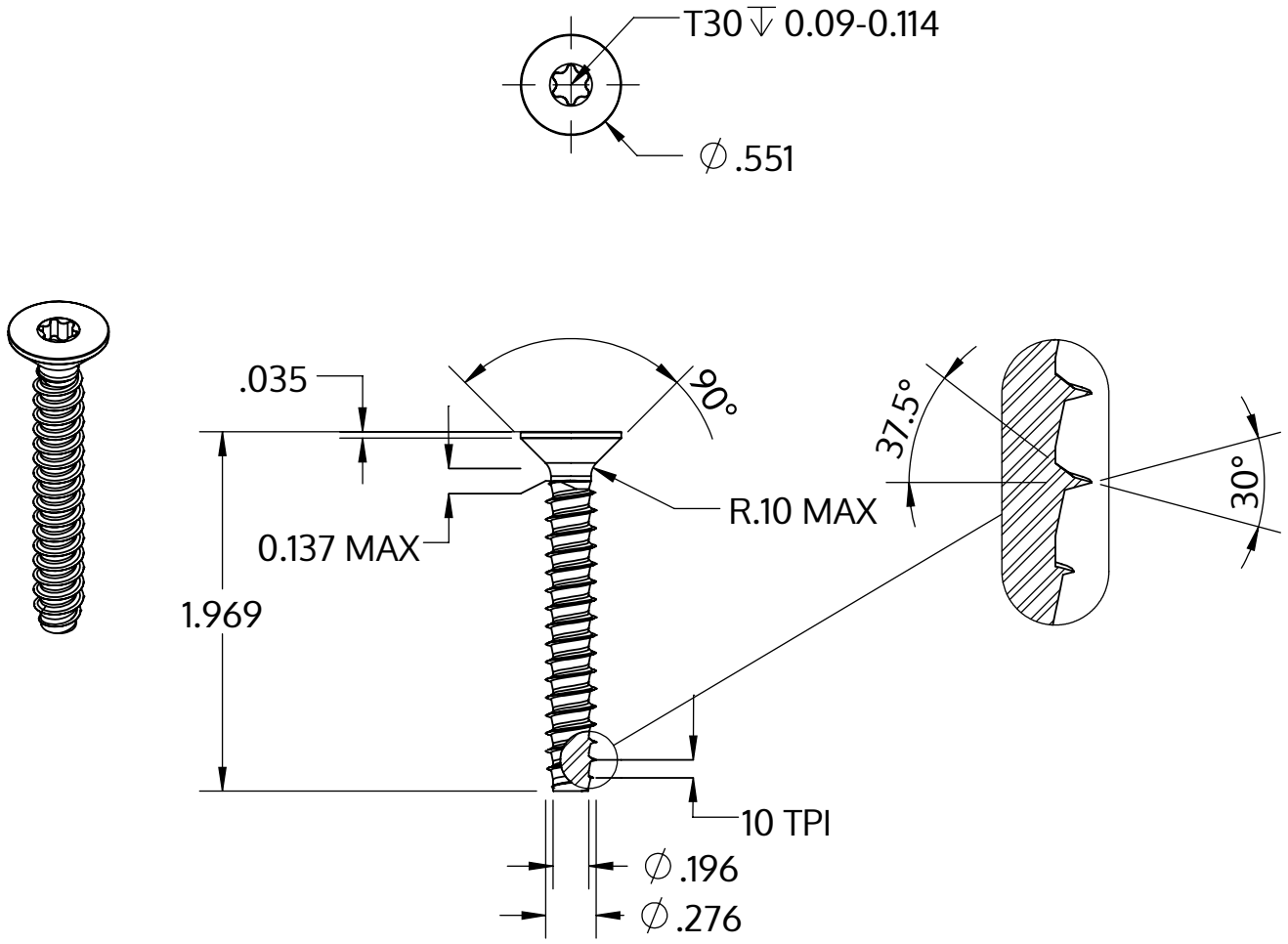

Metric size	M7 x 2.48 mm
US size (converted)	#0.275-10
	Tolerances [inch]
Length	+/- 0.031
Head diameter	+0 / -0.016
Head height	
Thread diameter	+0.007 / -0

Descriere	STP41 7.0x50.0 - T30
Material	oţel inoxidabil A2
Exterior	neacoperit, murat și pasivat
Greutate	11.347 kg / 1000 unități

SCREWERK	**STP410700500E**	
_Zoll Zeichnung Größe A	Scalarea 1:1	2024-10