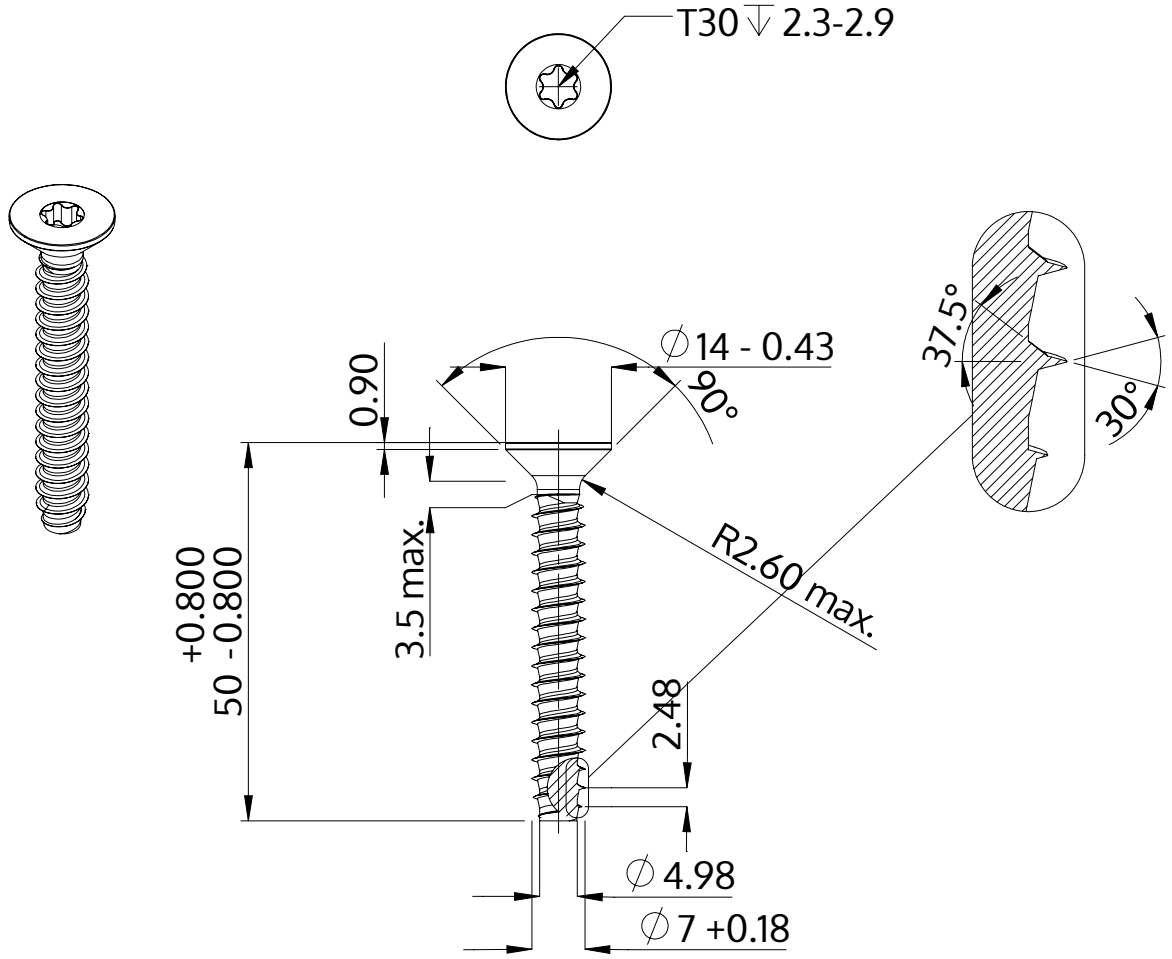

Beskrivelse	STP41 7.0x50.0 - T30
Materiale	Ædelstål A2
Overflade	blank, bejdset og passiveret
Vægt	11.347 kg / 1000 stykke

SCREWERK	**STP410700500E**	
Metrisk tegning A4	Skalering 1:1	2024-10