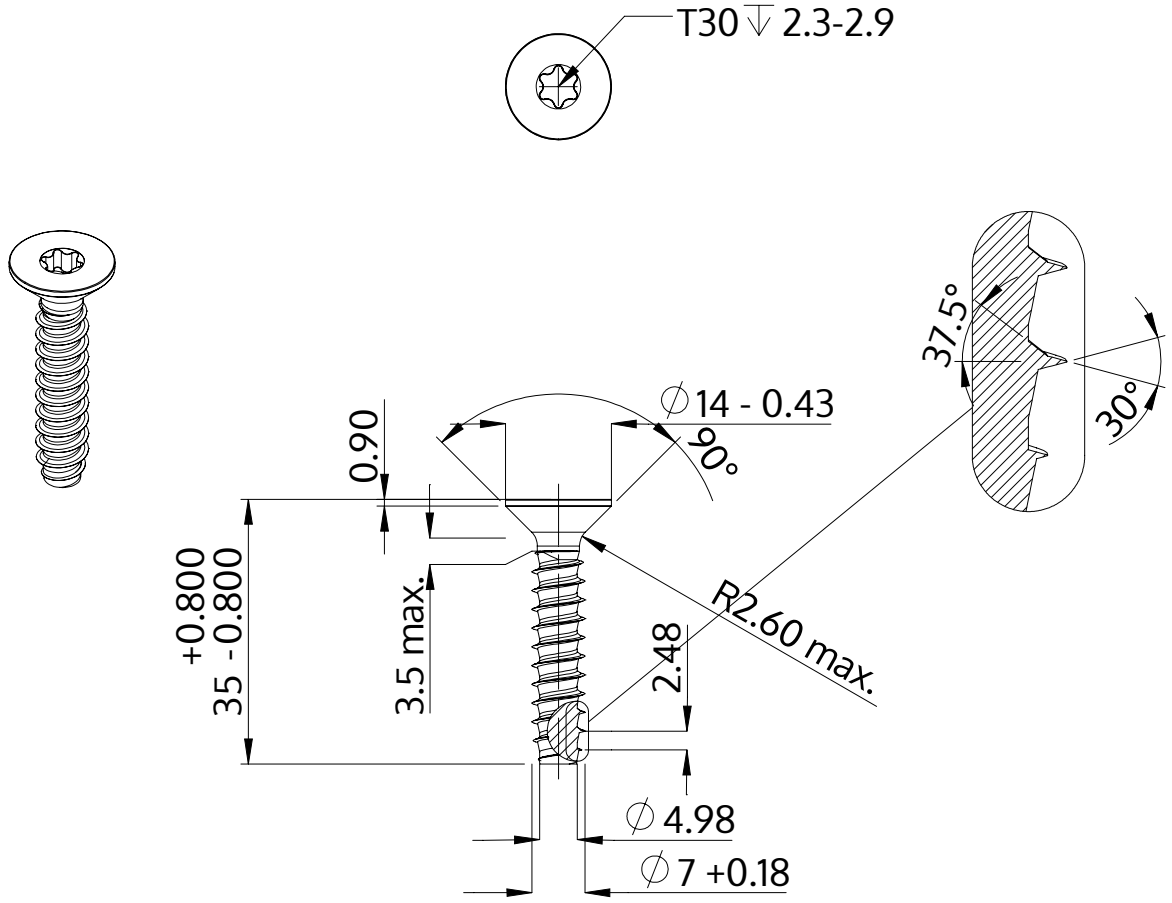

Описание	STP41 7.0x35.0 - T30
Материал	сталь, упрочненная
Поверхность	Оцинковка 5-7µm, термообработка,синий / прозрачный пассивация
Вес	8.510 kg / 1000 Штука

SCREWERK	**STP410700350S**	
Метрический чертеж A4	Шкала 1:1	2024-10