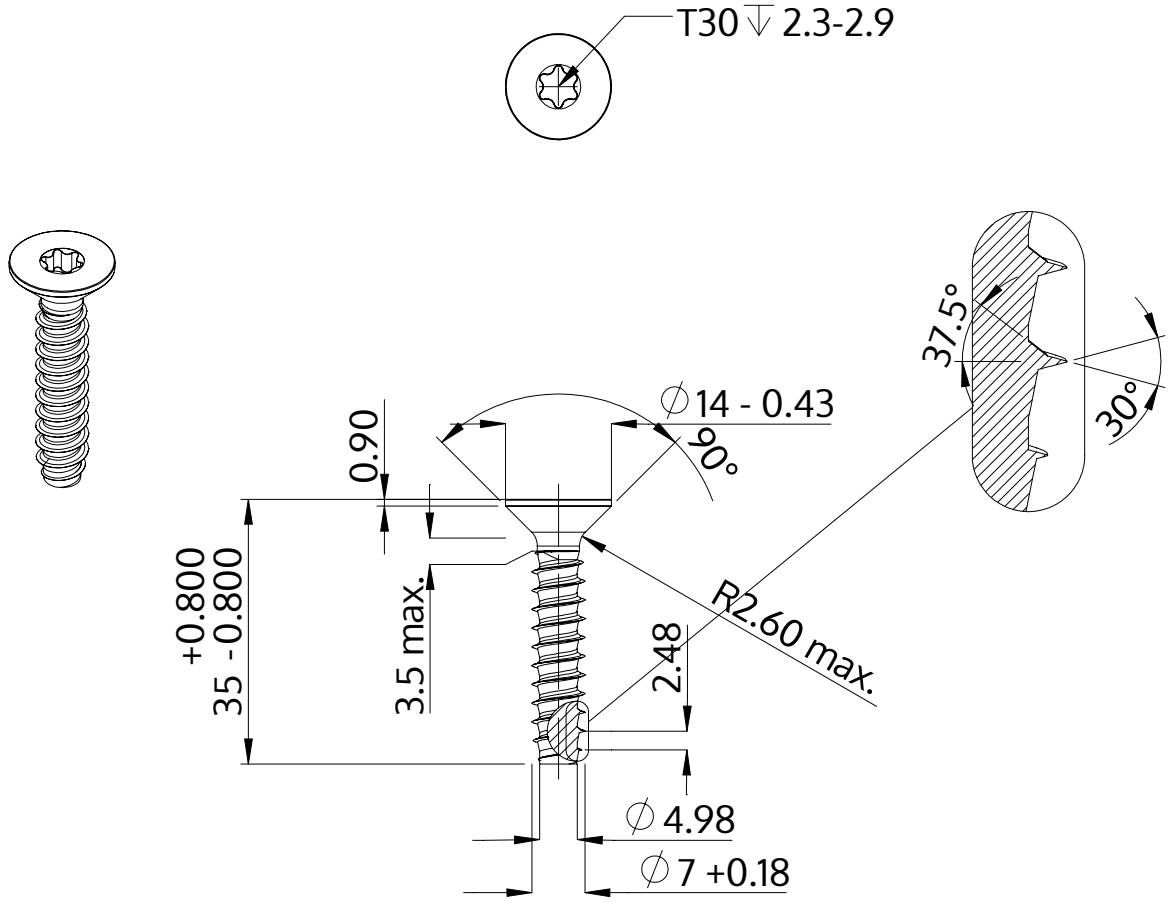

Opis	STP41 7.0x35.0 - T30
Materiał	Stal, hartowana
Powierzchnia	Ocynkowana 5-7 µm, temperowana, pasywowana na niebiesko
Waga	8.510 kg / 1000 sztuk

SCREWERK	**STP410700350S**	
Rysunek metryczny A4	Skala 1:1	2024-10