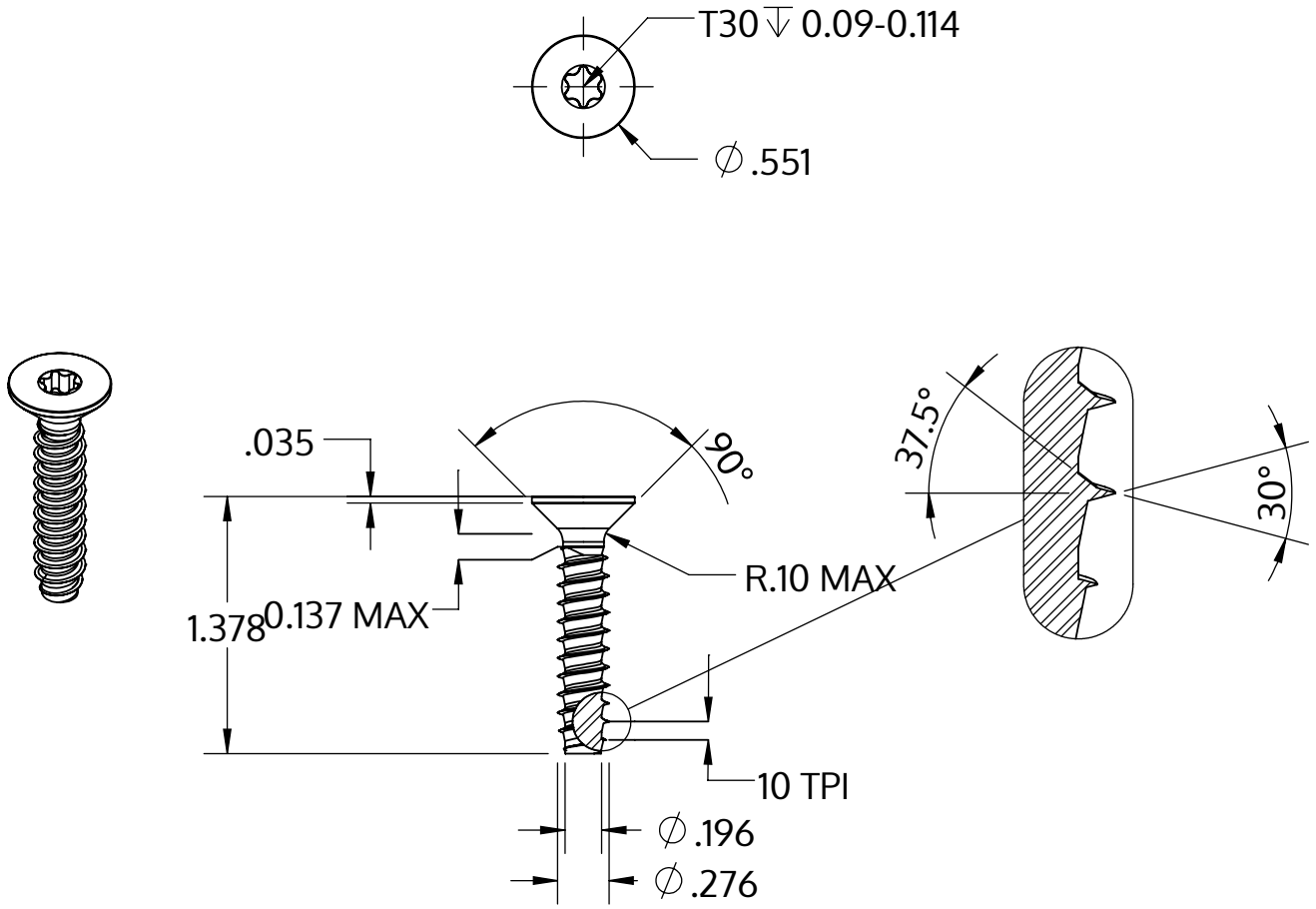

Metric size	M7 x 2.48 mm
US size (converted)	#0.275-10
	Tolerances [inch]
Length	+/- 0.031
Head diameter	+0 / -0.016
Head height	
Thread diameter	+0.007 / -0

Описание	STP41 7.0x35.0 - T30
Материал	сталь, упрочненная
Поверхность	Оцинковка 5-7µm, термообработка,синий / прозрачный пассивация
Вес	8.510 kg / 1000 Штука

SCREWERK	**STP410700350S**	
_Zoll Zeichnung Größe A	Шкала 1:1	2024-10