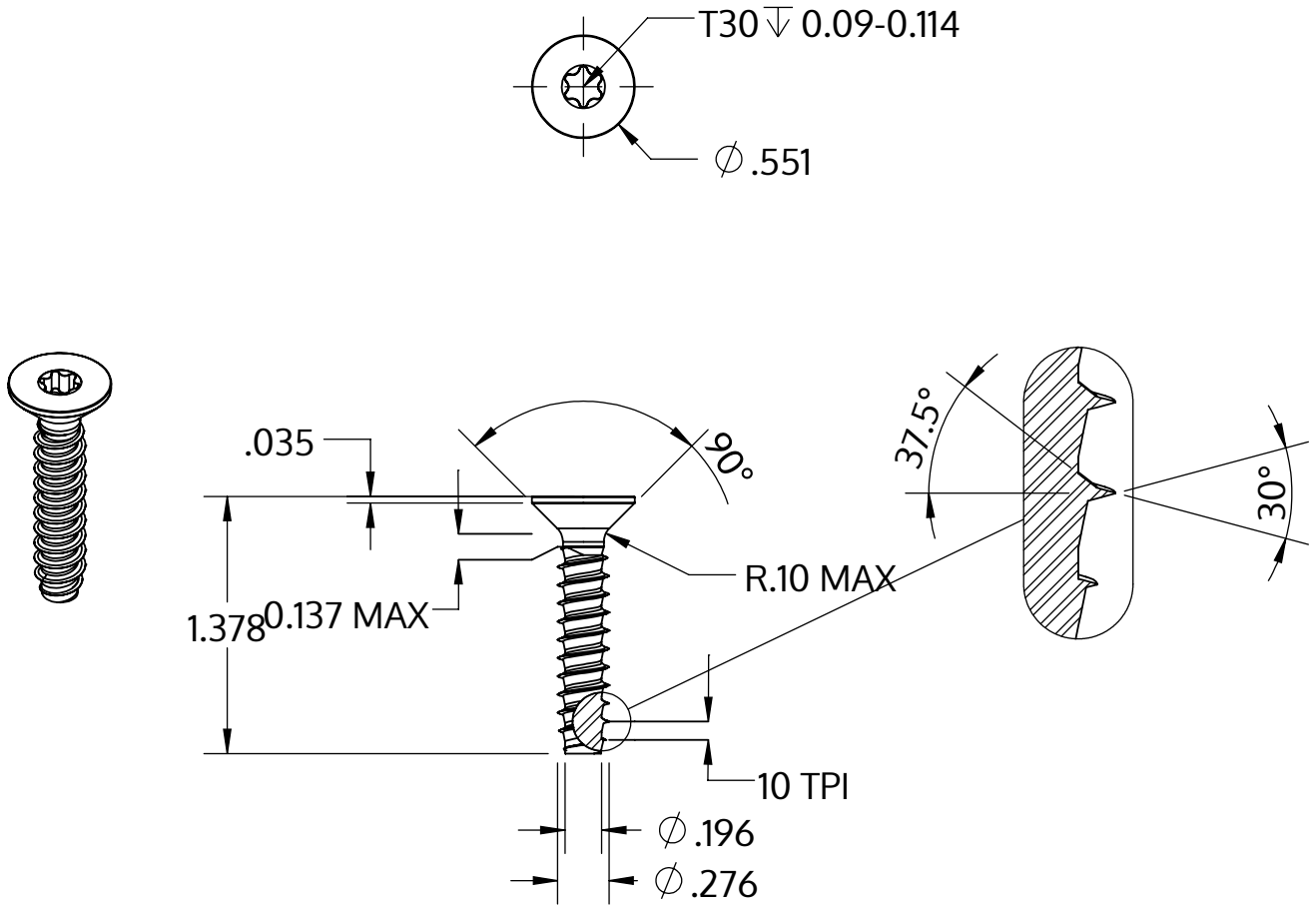

Metric size	M7 x 2.48 mm
US size (converted)	#0.275-10
	Tolerances [inch]
Length	+/- 0.031
Head diameter	+0 / -0.016
Head height	
Thread diameter	+0.007 / -0

Opis	STP41 7.0x35.0 - T30
Materiał	Stal, hartowana
Powierzchnia	Ocynkowana 5-7 µm, temperowana, pasywowana na niebiesko
Waga	8.510 kg / 1000 sztuk

SCREWERK	**STP410700350S**	
_Zoll Zeichnung Größe A	Skala 1:1	2024-10