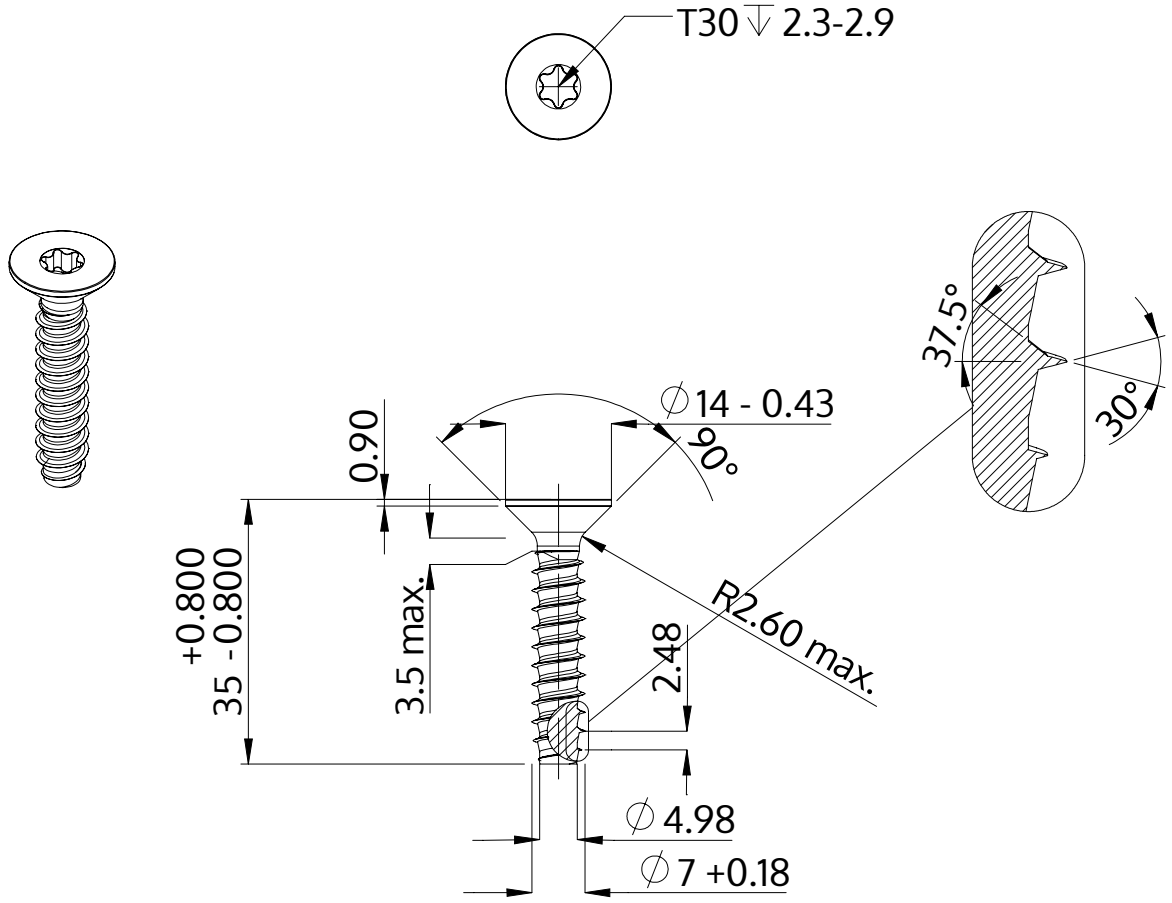

Opis	STP41 7.0x35.0 - T30
Materiał	Stal szlachetna A2
Powierzchnia	Prosta, bejcowana i pasywowana
Waga	8.510 kg / 1000 sztuk

SCREWERK	**STP410700350E**	
Rysunek metryczny A4	Skala 1:1	2024-10