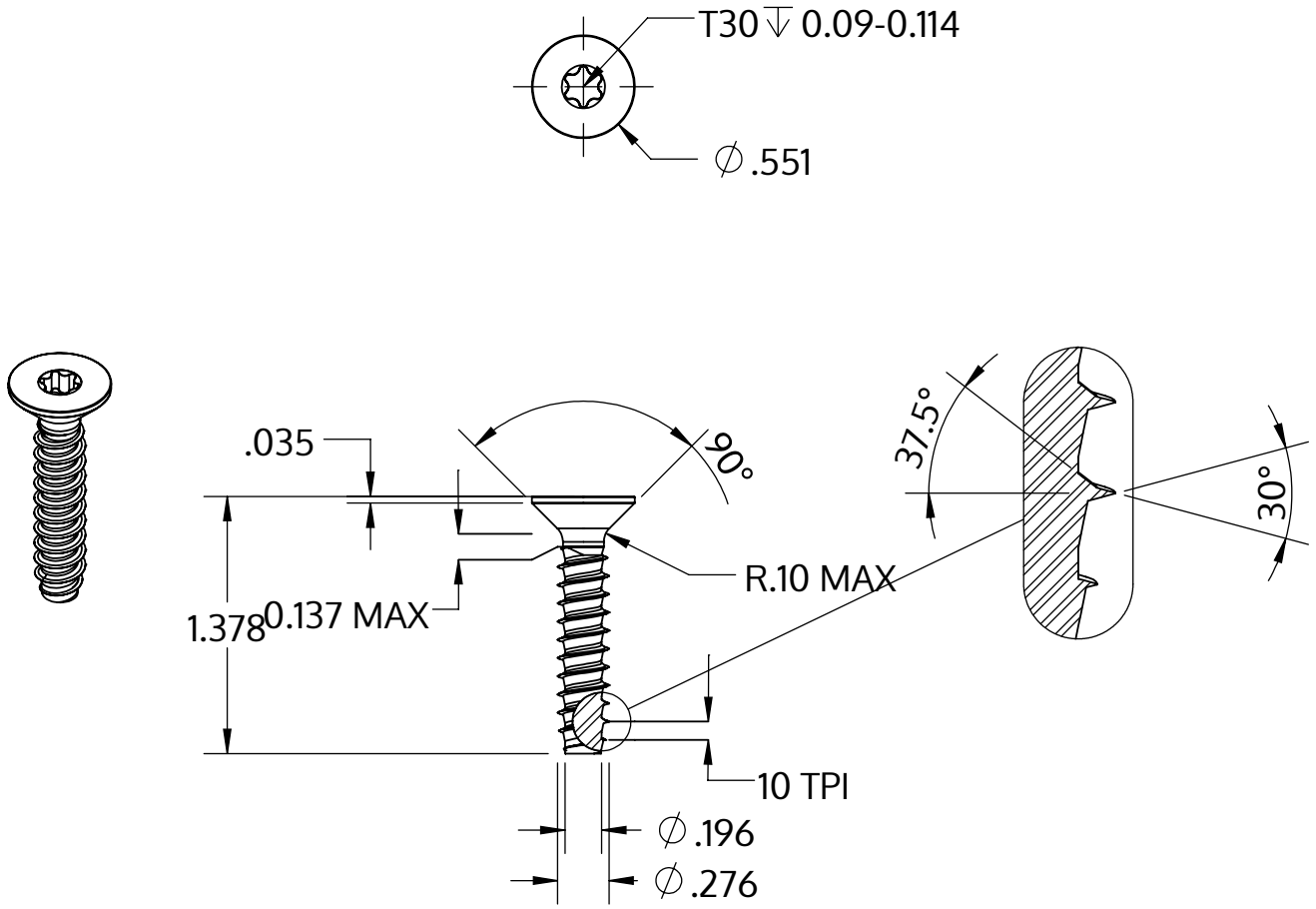

Metric size	M7 x 2.48 mm
US size (converted)	#0.275-10
	Tolerances [inch]
Length	+/- 0.031
Head diameter	+0 / -0.016
Head height	
Thread diameter	+0.007 / -0

Descrição	STP41 7.0x35.0 - T30
Material	inox A2
Superfície	Decapado e passivado
Peso	8.510 kg / 1000 peças

SCREWERK	**STP410700350E**	
_Zoll Zeichnung Größe A	Escala 1:1	2024-10