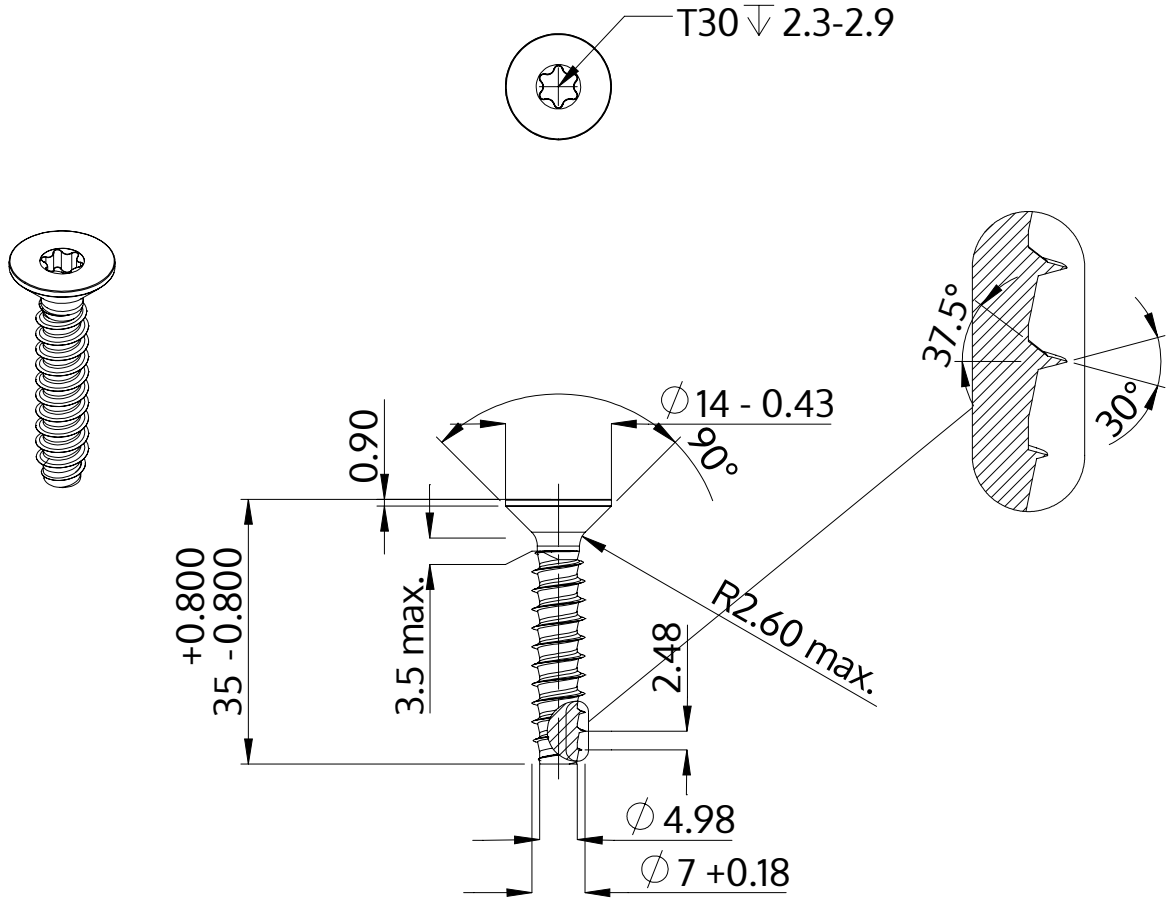


| | |
|---|---|
| Descripción | STP41 7.0x35.0 - T30 |
| Material | Acero Inoxidable A2 |
| Superficie | Laminado brillante, barnizado y pasivado |
| Peso | 8.510 kg / 1000 Piezas |

| | | |
|---|---|---|
| SCREWERK | **STP410700350E** | |
| Diseño métrico | Escalada 1:1 | 2024-10 |