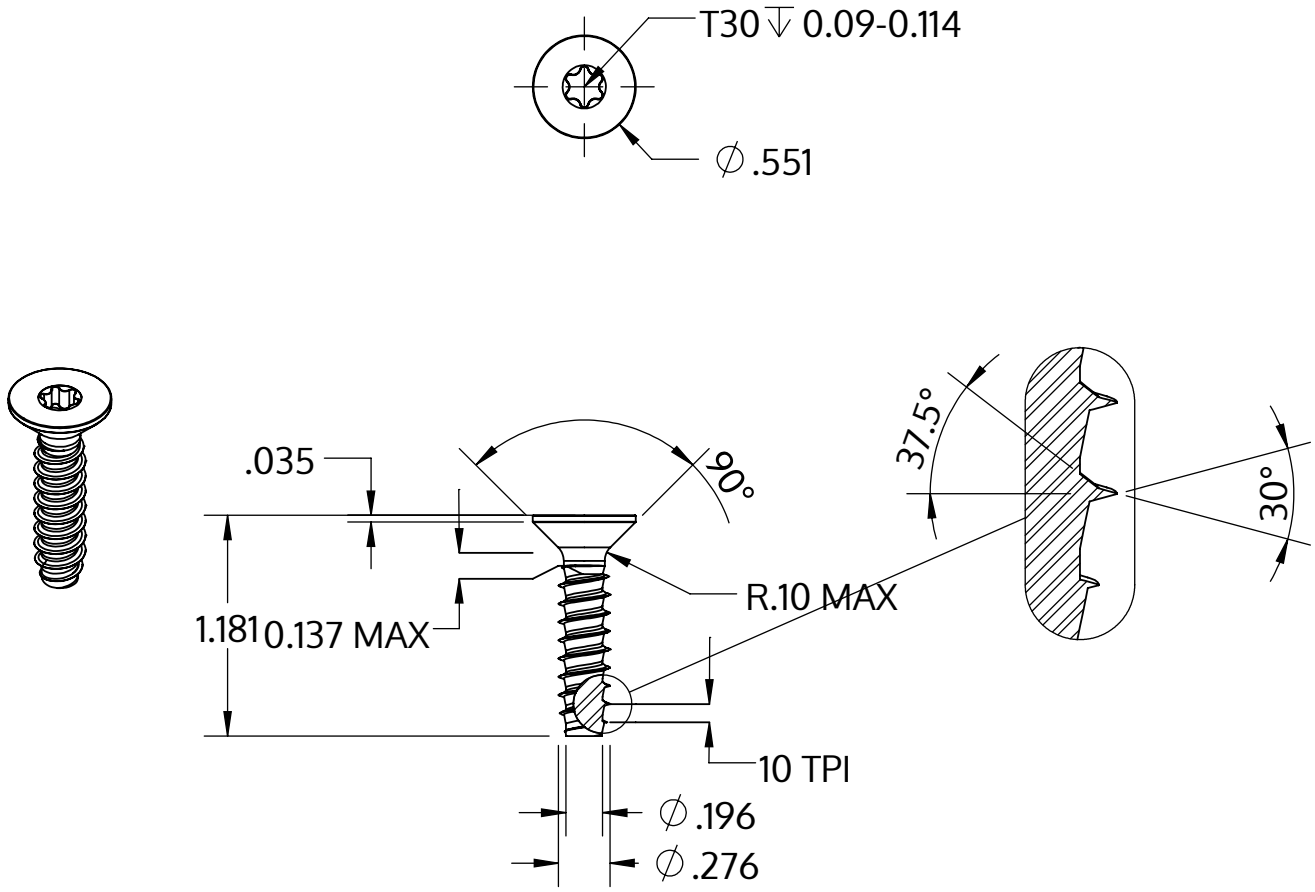

Metric size	M7 x 2.48 mm
US size (converted)	#0.275-10
	Tolerances [inch]
Length	+/- 0.025
Head diameter	+0 / -0.016
Head height	
Thread diameter	+0.007 / -0

Descrição	STP41 7.0x30.0 - T30
Material	aço, endurecido
Superfície	zincado 5-7 µm, galvanizado, azul / passivado transparente
Peso	7.565 kg / 1000 peças

SCREWERK	**STP410700300S**	
_Zoll Zeichnung Größe A	Escala 1:1	2024-10