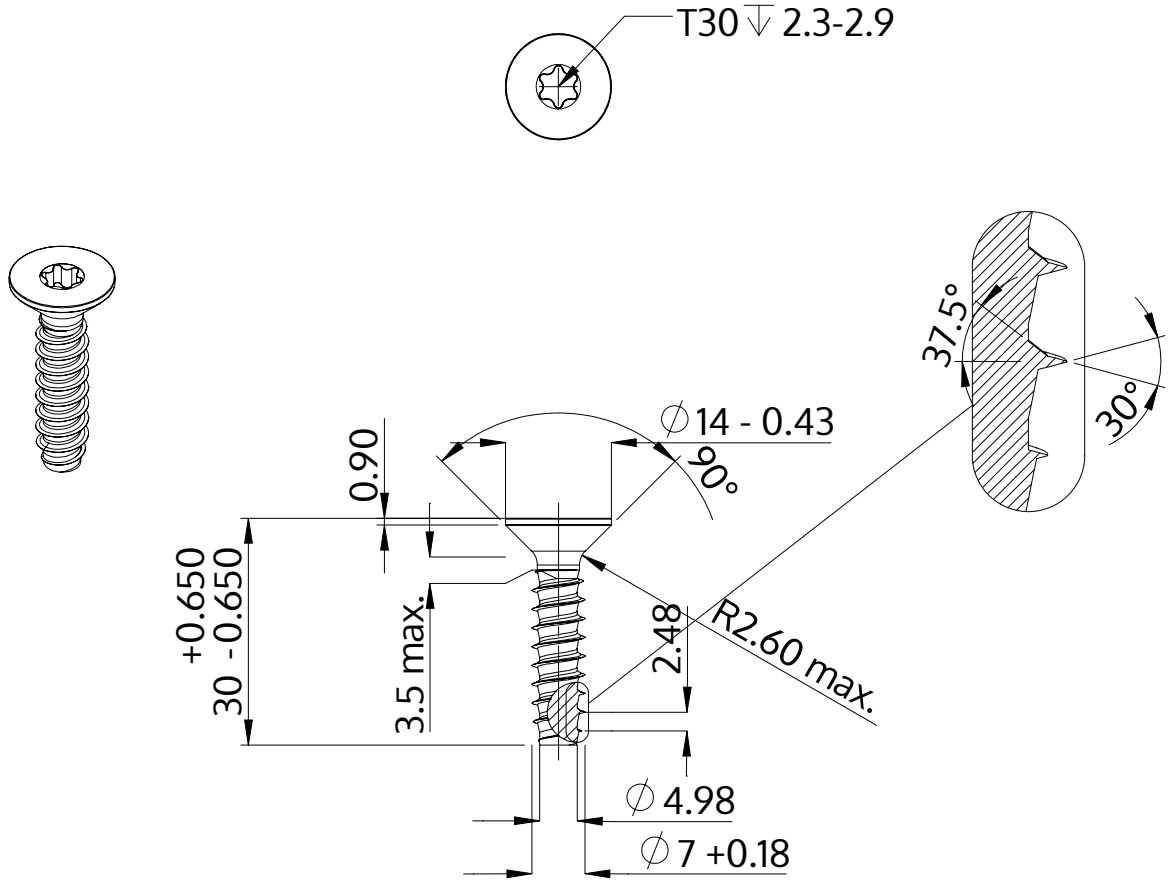

Описание	STP41 7.0x30.0 - T30
Материал	неръждаема стомана A2
Повърхност	гланциран, полиран, пасиваран
Тегло	7.565 kg / 1000 Бройка

SCREWERK	**STP410700300E**	
Метричен дизайн A4	Мащаб 1:1	2024-10