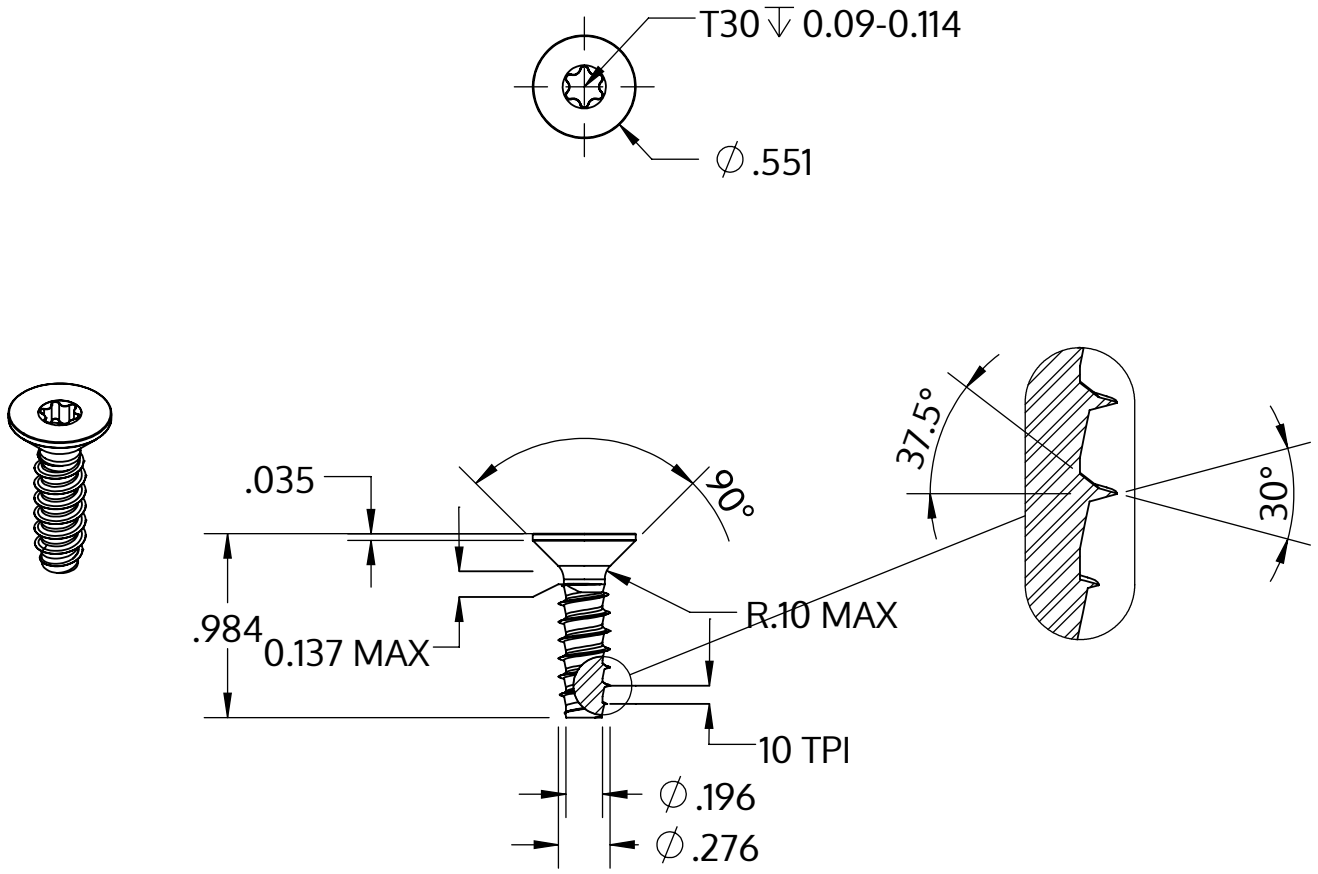

Metric size	M7 x 2.48 mm
US size (converted)	#0.275-10
	Tolerances [inch]
Length	+/- 0.025
Head diameter	+0 / -0.016
Head height	
Thread diameter	+0.007 / -0

Описание	STP41 7.0x25.0 - T30
Материал	стомана, закалена
Повърхност	Цинково покритие 5-7 µm,топлинна обработка, синьо / прозрачно пасивиране
Тегло	6.619 kg / 1000 Бройка

SCREWERK	**STP410700250S**	
_Zoll Zeichnung Größe A	Мащаб 1:1	2024-10