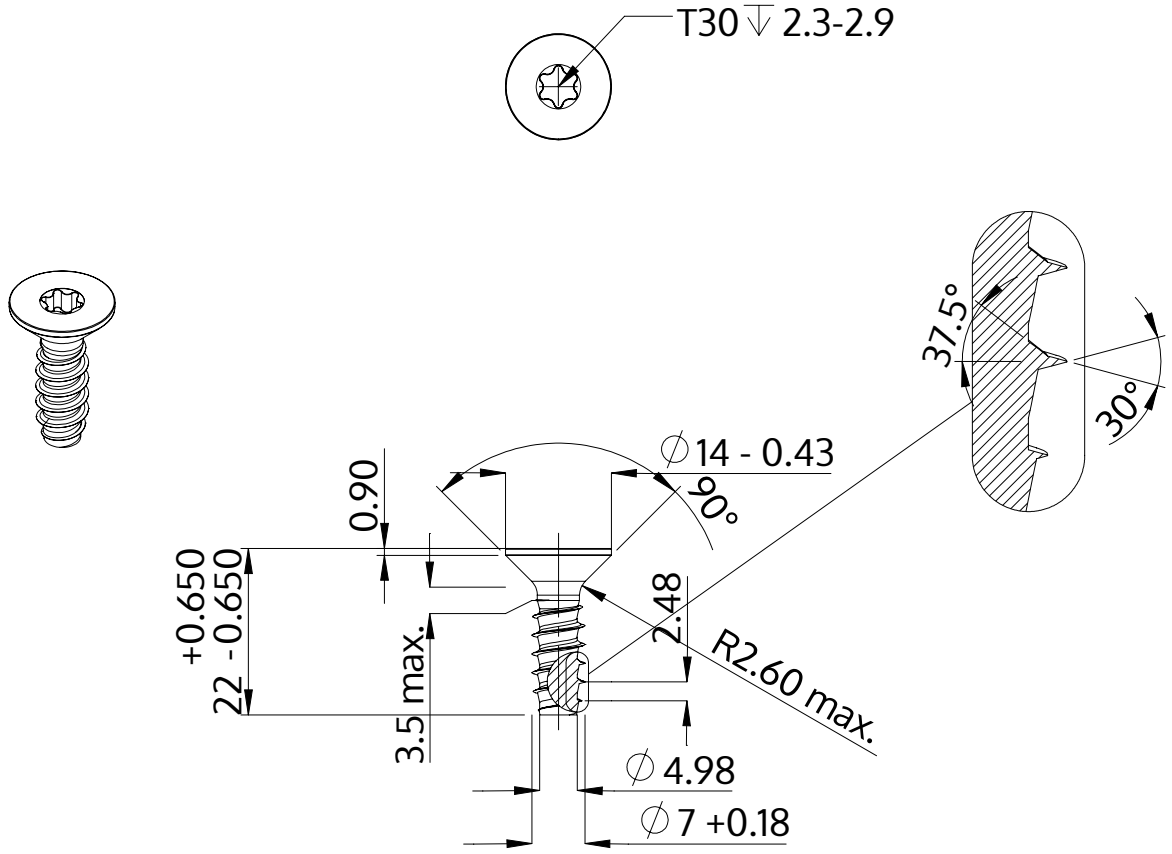

Açıklaması	STP41 7.0x22.0 - T30
Malzeme	Çelik, sertleştirilmiş
Kaplama	galvanizli 5-7 µm, temperliö mavi / şeffaf pasifleştirilmiştir
Ağırlık	6.052 kg / 1000 Adet

SCREWERK	**STP410700220S**	
Metrik çizim A4	Ölçeklendirme None:1	2024-04