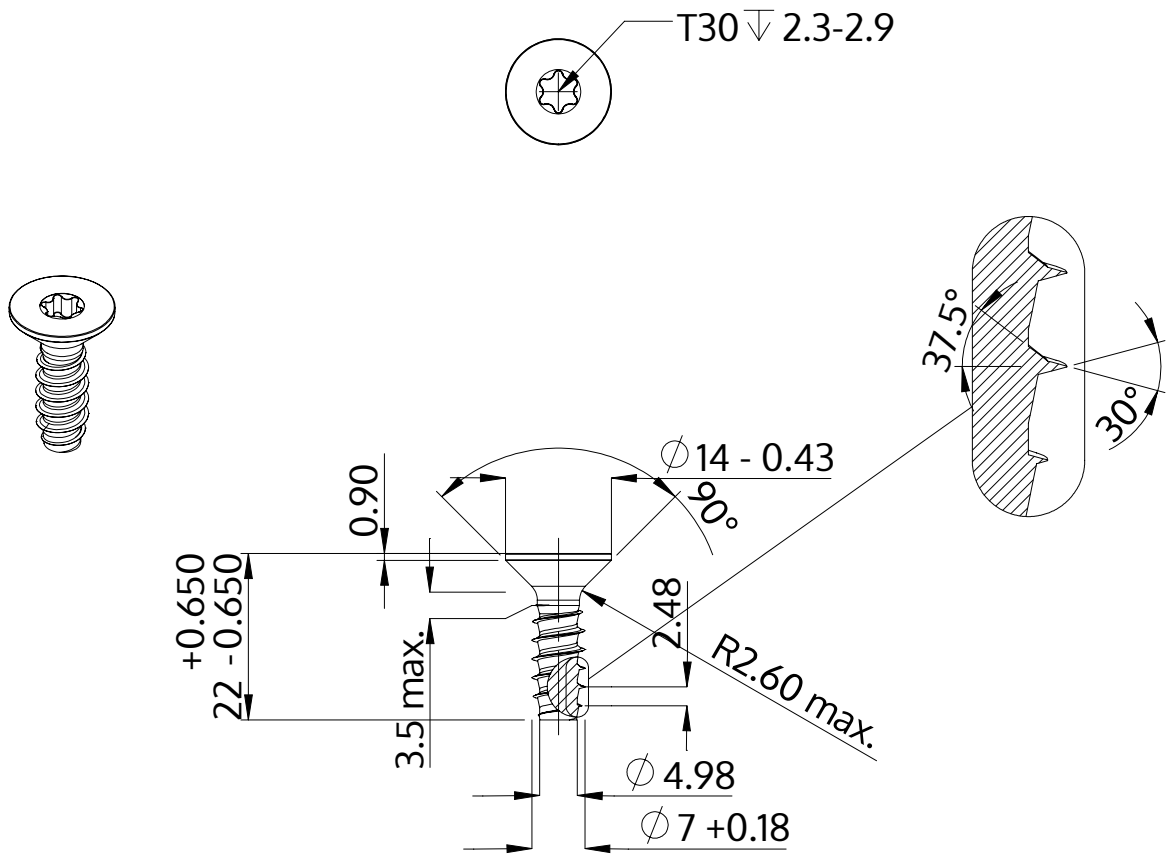

Descrição	STP41 7.0x22.0 - T30
Material	inox A2
Superfície	Decapado e passivado
Peso	6.052 kg / 1000 peças

SCREWERK	**STP410700220E**	
Desenho Métrico A4	Escala 1:1	2024-10