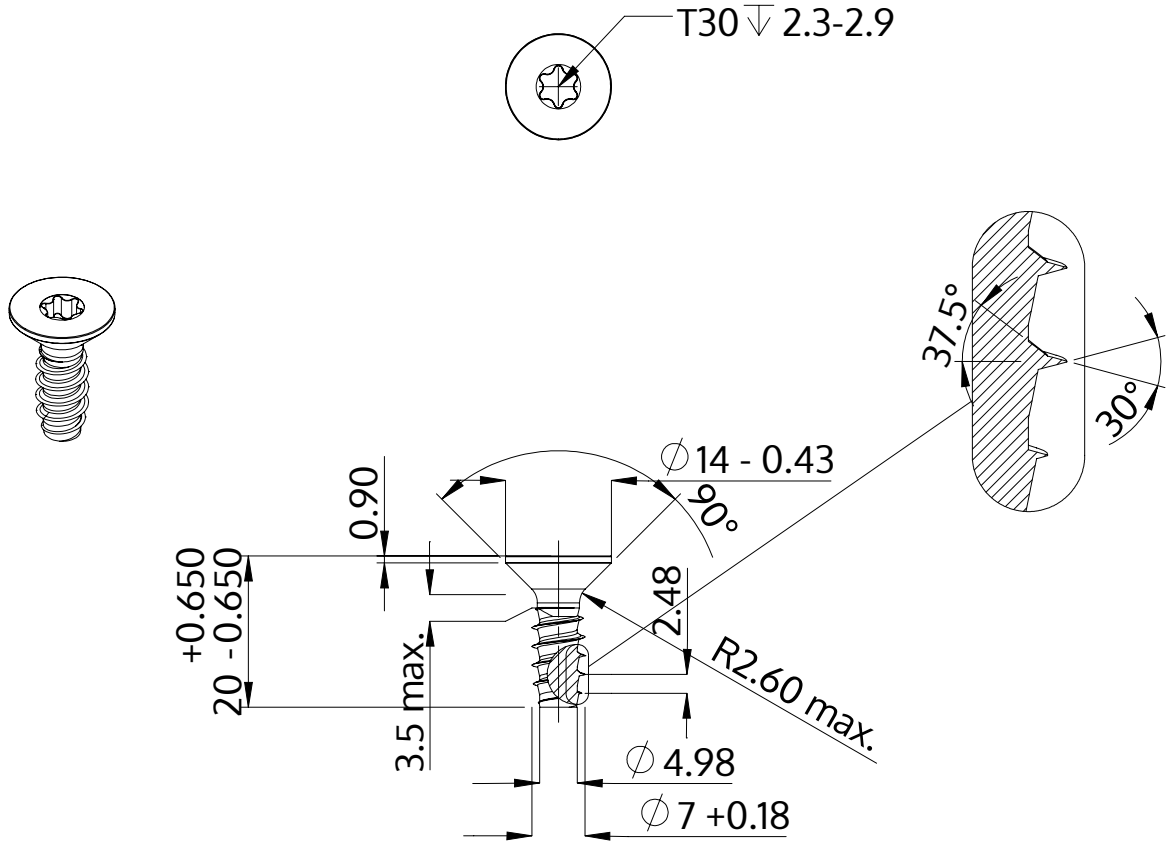

Beskrivning	STP41 7.0x20.0 - T30
Material	stål, härdat
Yta	förzinkad 5-7 µm, härdad, blå/transparent passiviserad
Vikt	5.674 kg / 1000 styck

SCREWERK	**STP410700200S**	
Metrisk skiss A4	Skala 1:1	2024-10