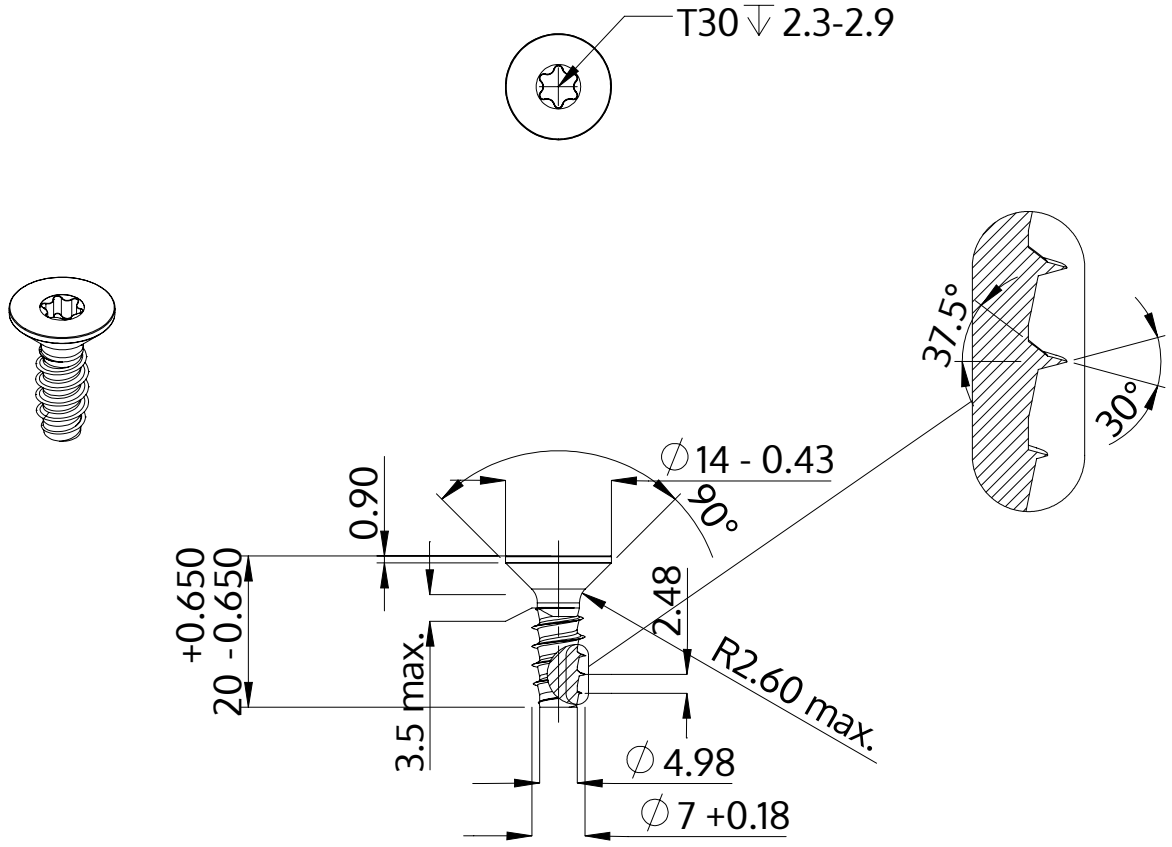

Beschrijving	STP41 7.0x20.0 - T30
Materiaal	veredeld staal
Oppervlak	verzinkt 5-7 µm, getempert, blauw / transparant gepassiveerd
Gewicht	5.674 kg / 1000 stuk

SCREWERK	**STP410700200S**	
Metrische tekening A4	Schaal 1:1	2024-10