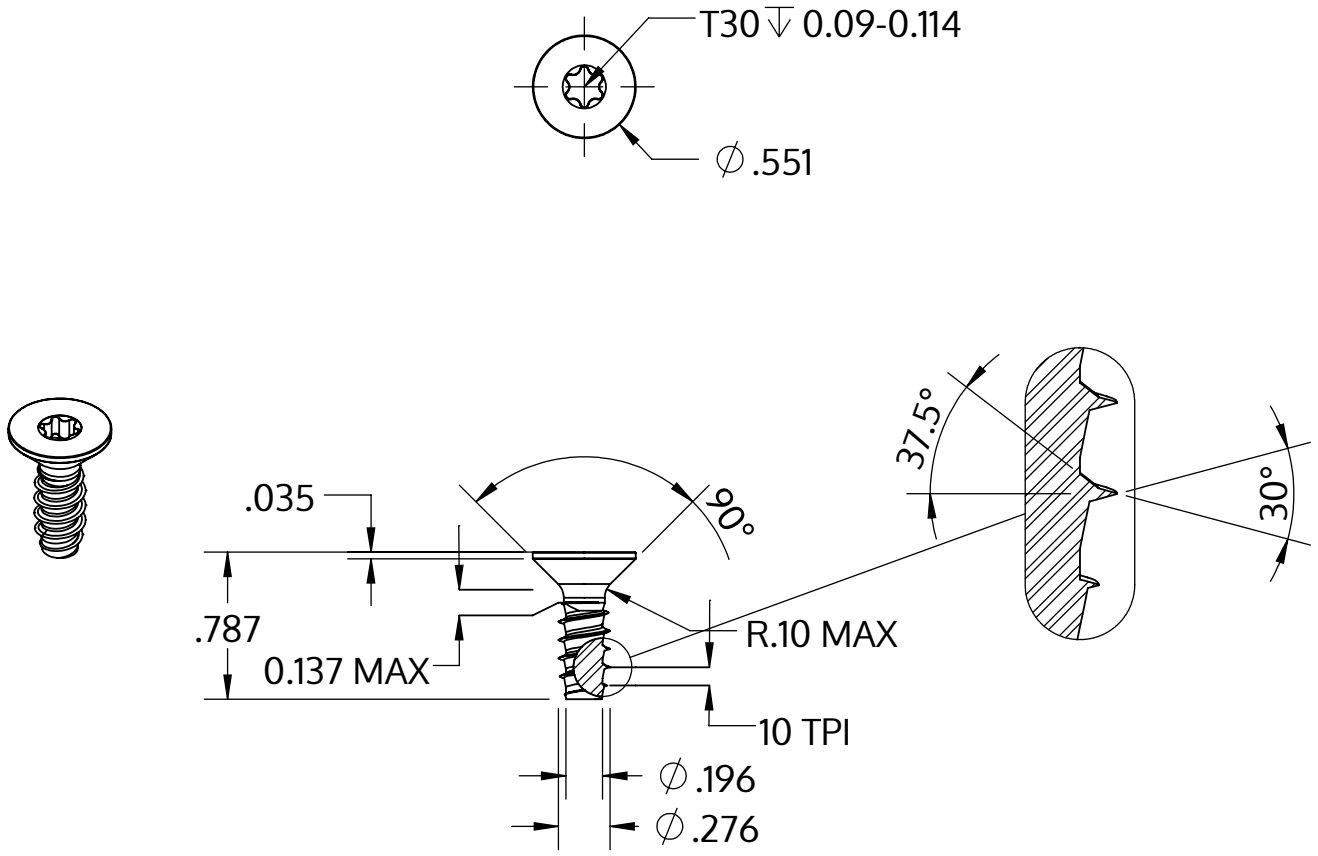

Metric size	M7 x 2.48 mm
US size (converted)	#0.275-10
	Tolerances [inch]
Length	+/- 0.025
Head diameter	+0 / -0.016
Head height	
Thread diameter	+0.007 / -0

Beskrivning	STP41 7.0x20.0 - T30
Material	stål, härdat
Yta	förzinkad 5-7 µm, härdad, blå/transparent passiviserad
Vikt	5.674 kg / 1000 styck

SCREWERK	**STP410700200S**	
_Zoll Zeichnung Größe A	Skala 1:1	2024-10