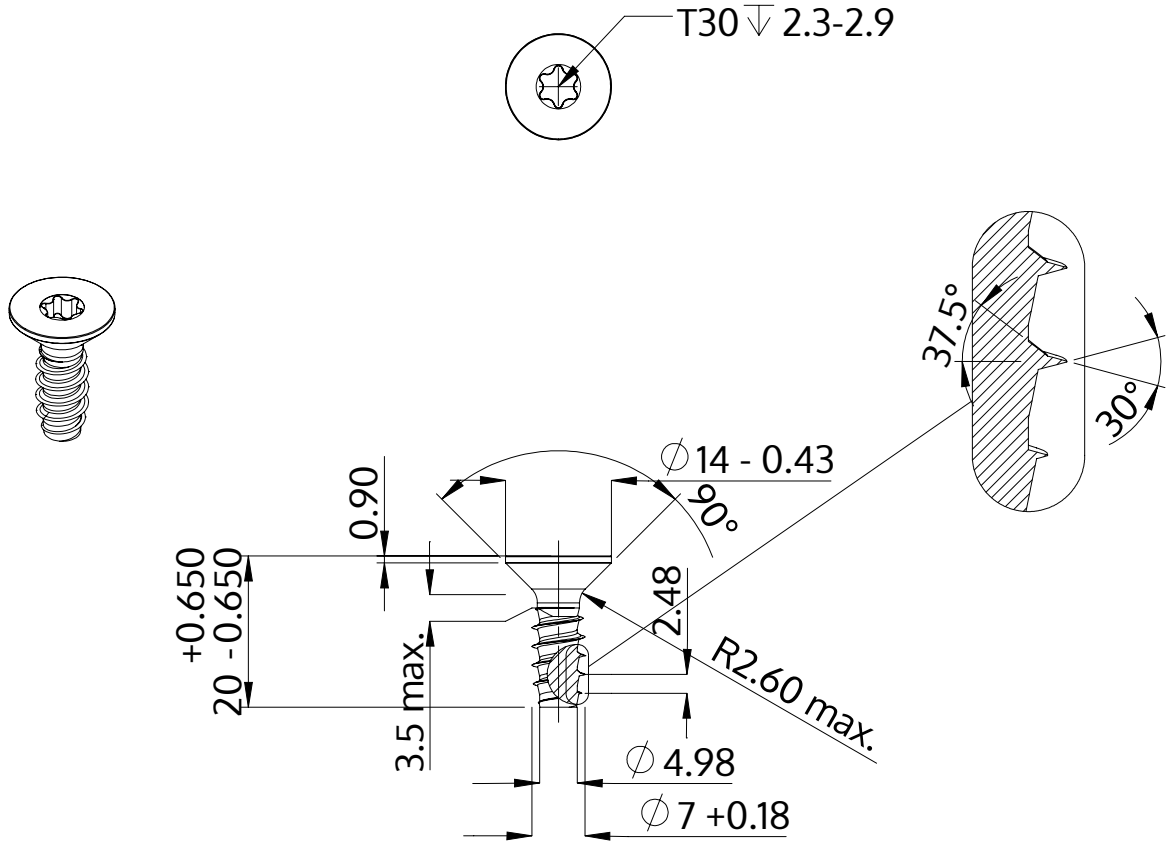

Descripción	STP41 7.0x20.0 - T30
Material	Acero, endurecido
Superficie	galvanizado 5-7 micras, recocido, azul / pasivado transparente
Peso	5.674 kg / 1000 Piezas

SCREWERK	**STP410700200S**	
Diseño métrico	Escalada None:1	2024-04