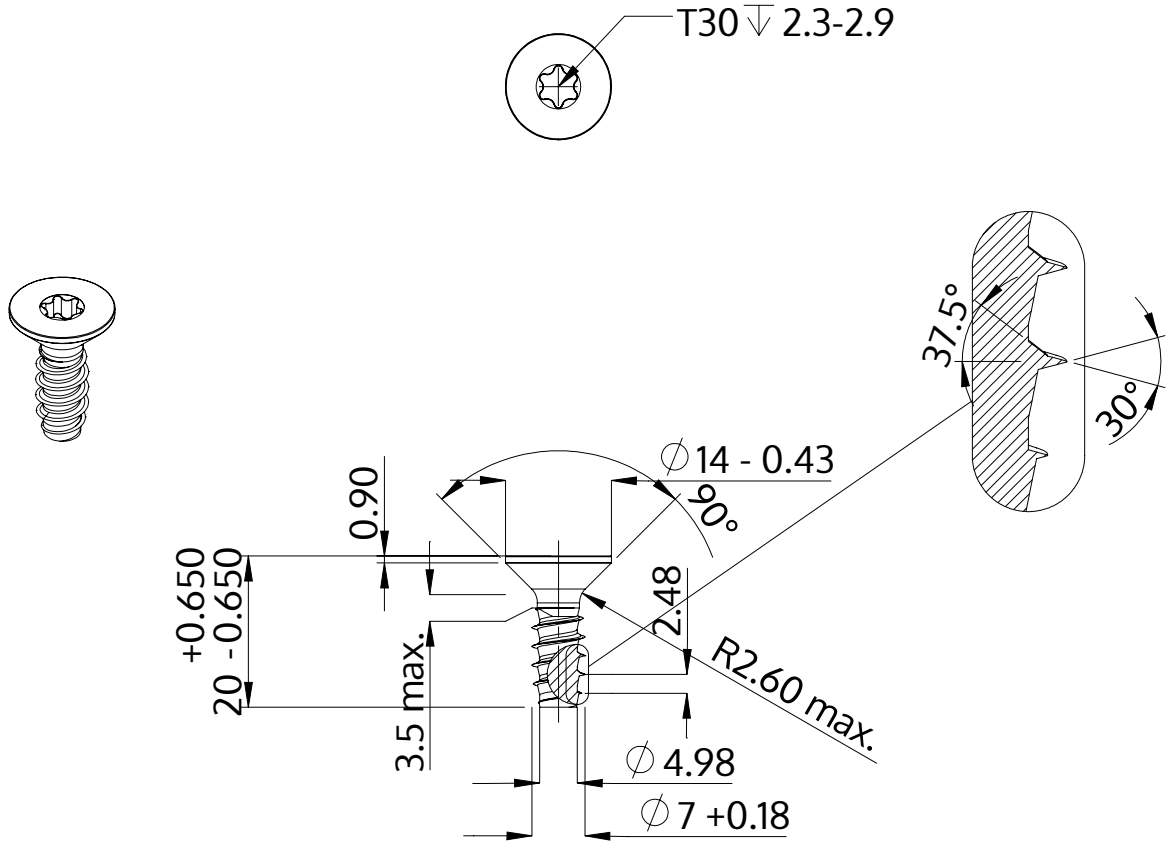

Beschrijving	STP41 7.0x20.0 - T30
Materiaal	roestvrij staal A2
Oppervlak	blank, geetst en gepassieveerd
Gewicht	5.674 kg / 1000 stuk

SCREWERK	**STP410700200E**	
Metrische tekening A4	Schaal None:1	2024-04