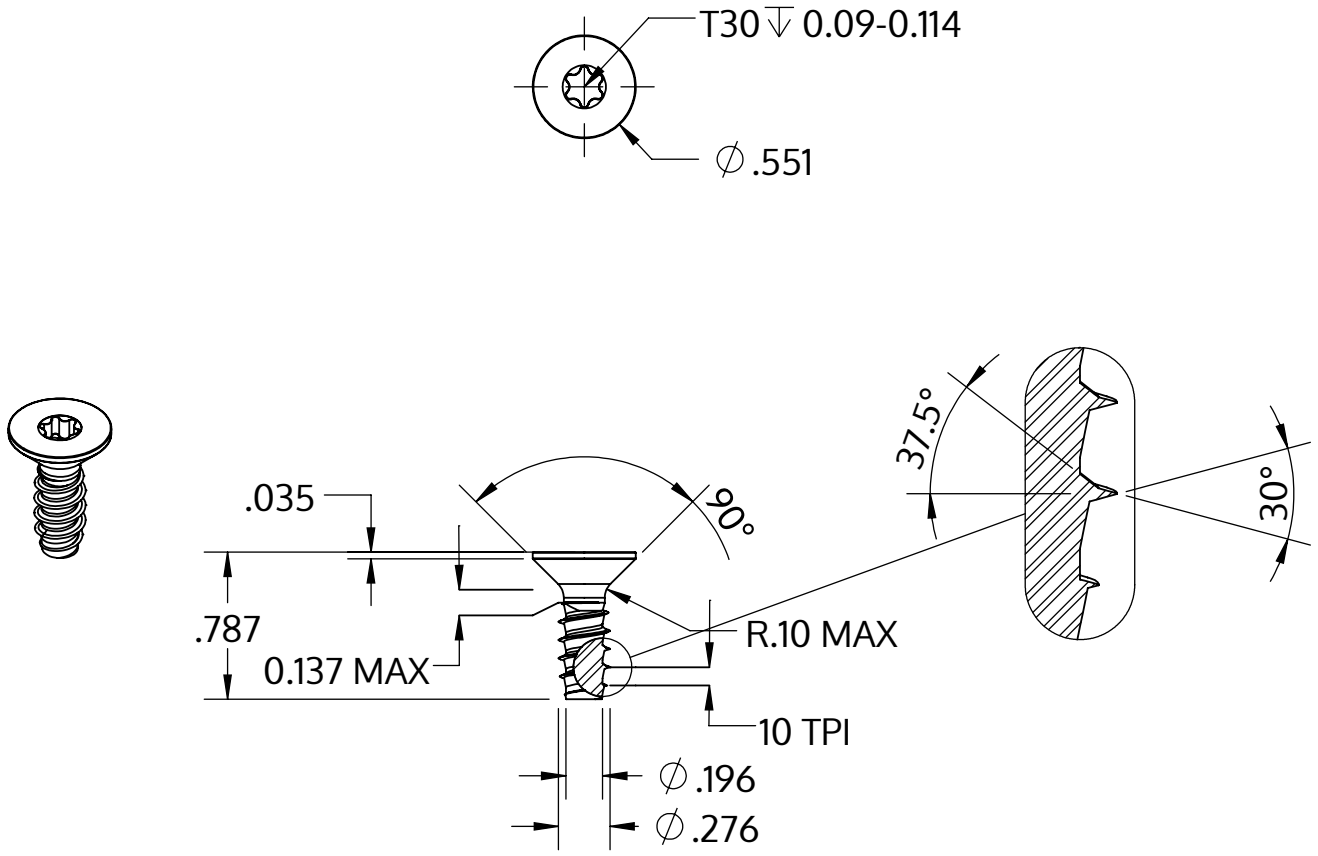

Metric size	M7 x 2.48 mm
US size (converted)	#0.275-10
	Tolerances [inch]
Length	+/- 0.025
Head diameter	+0 / -0.016
Head height	
Thread diameter	+0.007 / -0

Beschrijving	STP41 7.0x20.0 - T30
Materiaal	roestvrij staal A2
Oppervlak	blank, geetst en gepassieveerd
Gewicht	5.674 kg / 1000 stuk

SCREWERK	**STP410700200E**	
_Zoll Zeichnung Größe A	Schaal 1:1	2024-10