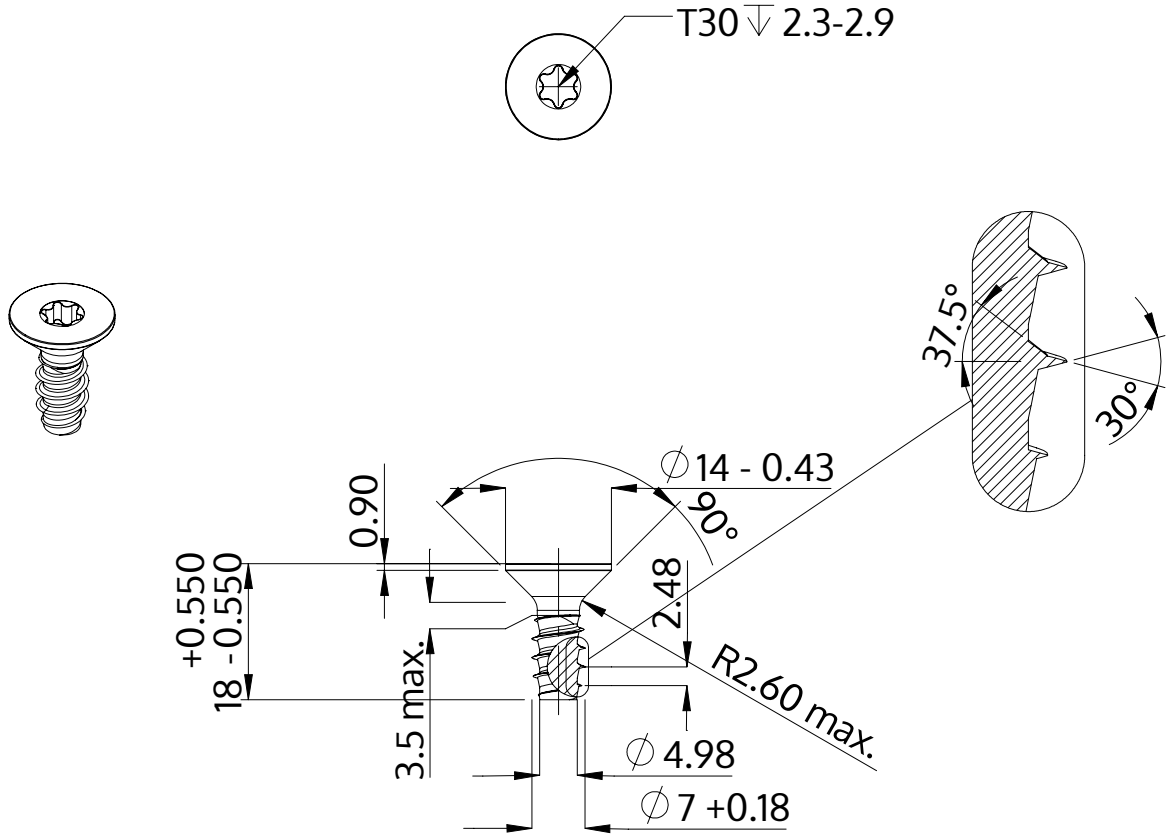

Descrizione	STP41 7.0x18.0 - T30
Materiale	acciaio inossidabile A2
Superficie	bianco-decapato e passivato
Peso	5.295 kg / 1000 pezzi

SCREWERK	**STP410700180E**	
Disegno metrico A4	Scala 1:1	2024-05