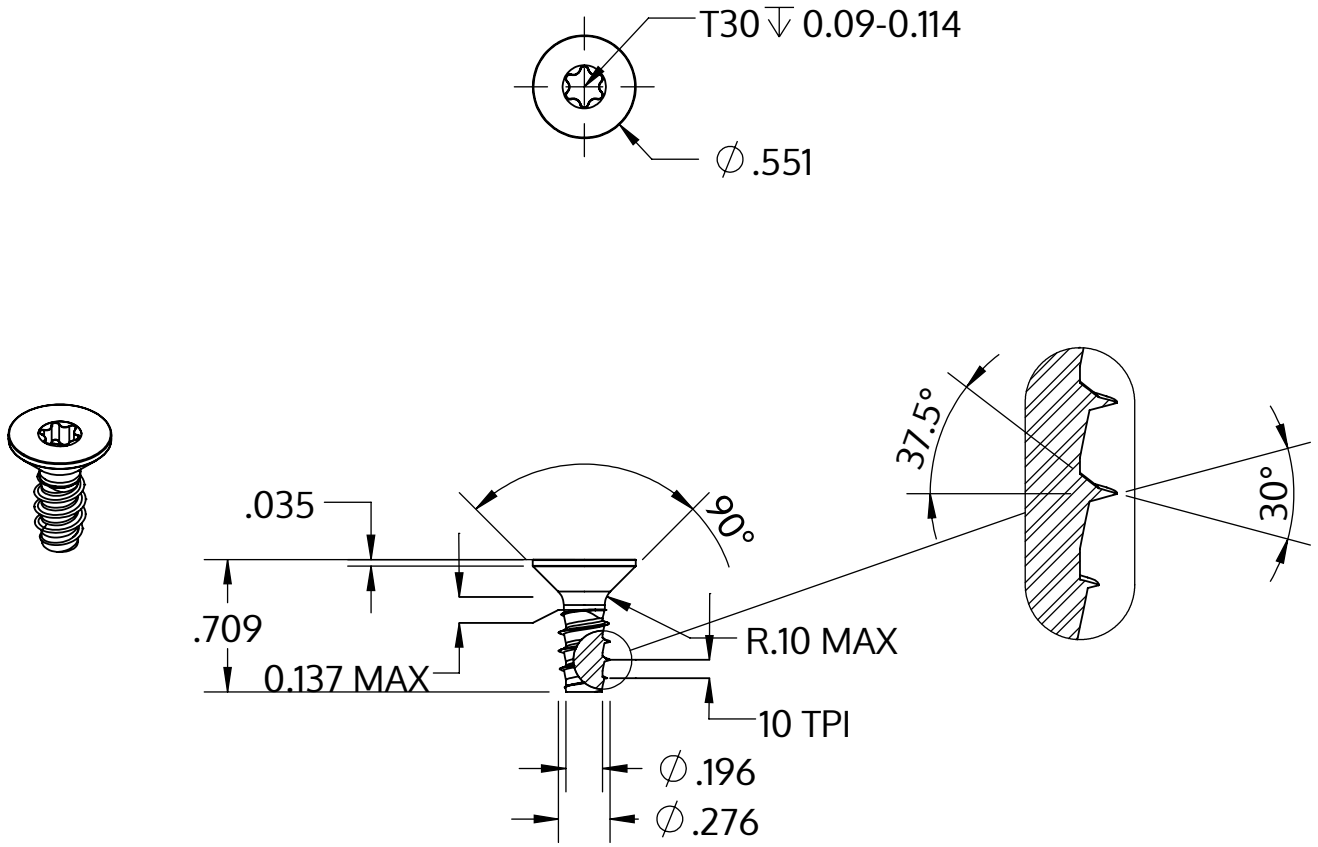

Metric size	M7 x 2.48 mm
US size (converted)	#0.275-10
	Tolerances [inch]
Length	+/- 0.021
Head diameter	+0 / -0.016
Head height	
Thread diameter	+0.007 / -0

Beschreibung	STP41 7.0x18.0 - T30
Werkstoff	Edelstahl A2
Oberfläche	blank, gebeizt und passiviert
Gewicht	5.295 kg / 1000 Stück

SCREWERK	**STP410700180E**	
Zoll Zeichnung Größe A	Skalierung 1:1	2024-10