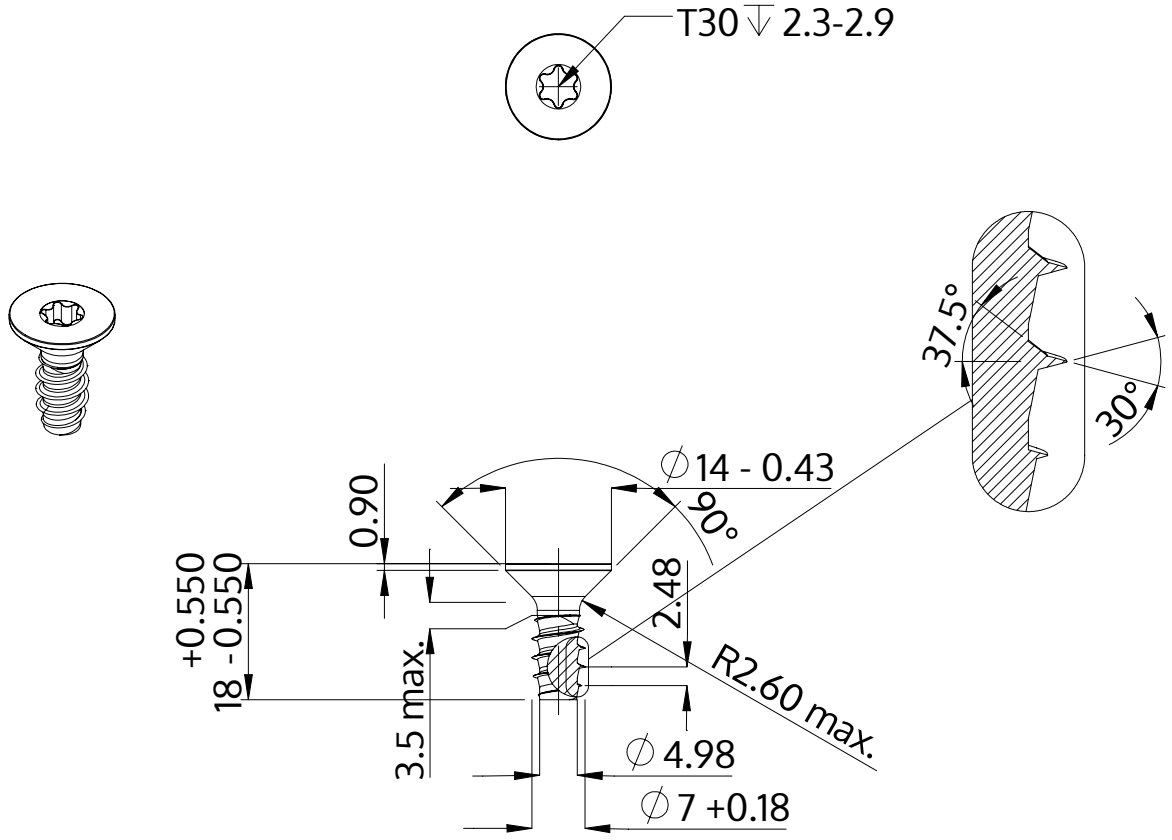

Description	STP41 7.0x18.0 - T30
Matière	acier inoxydable A2
Surface	brillant décapé et passivé
Poids	5.295 kg / 1000 Unité

SCREWERK	**STP410700180E**	
Dessin métrique A4	Redimensionner None:1	2024-04