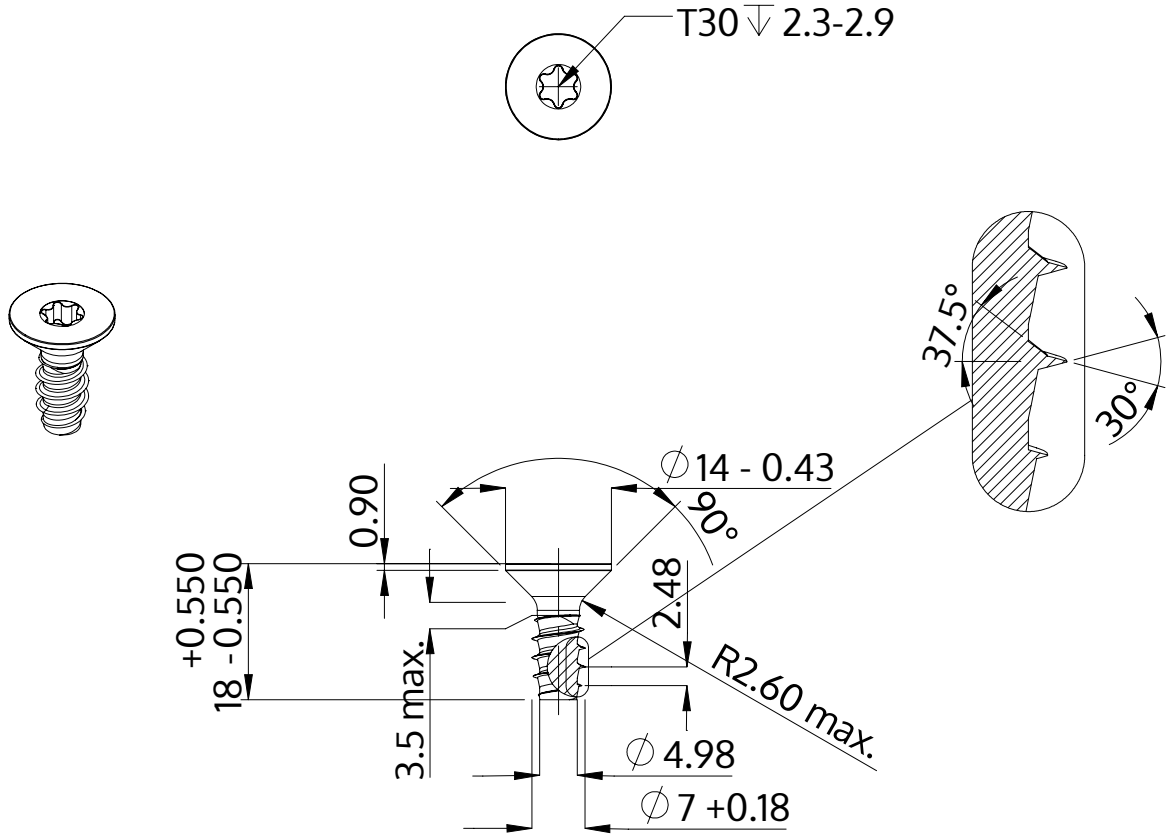

Beschreibung	STP41 7.0x18.0 - T30
Werkstoff	Edelstahl A2
Oberfläche	blank, gebeizt und passiviert
Gewicht	5.295 kg / 1000 Stück

SCREWERK	**STP410700180E**	
Metrische Zeichnung A4	Skalierung None:1	2024-04