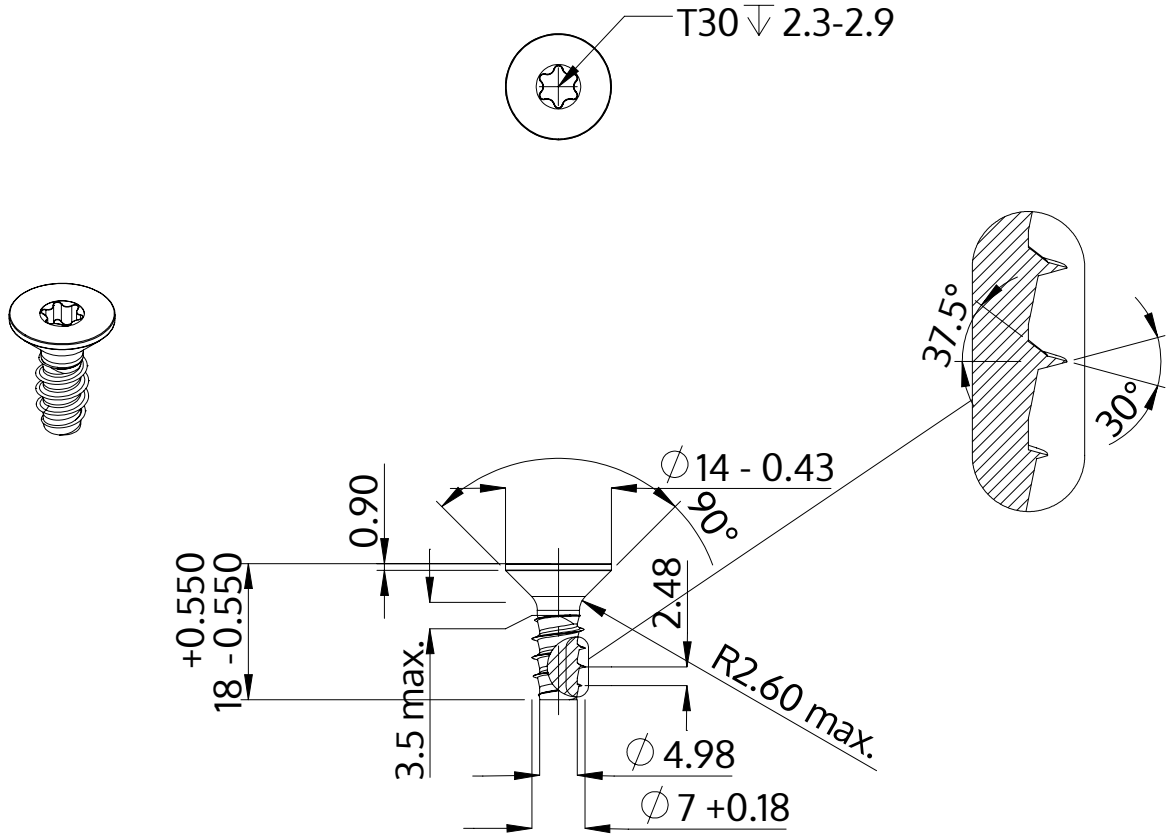

Popis	STP41 7.0x18.0 - T30
Materiál	Nerezová ocel A2
Povrch	holá, mořená a pásová ocel
Hmotnost	5.295 kg / 1000 Kus

SCREWERK	**STP410700180E**	
Metric výkres A4	Měřítko 1:1	2024-10