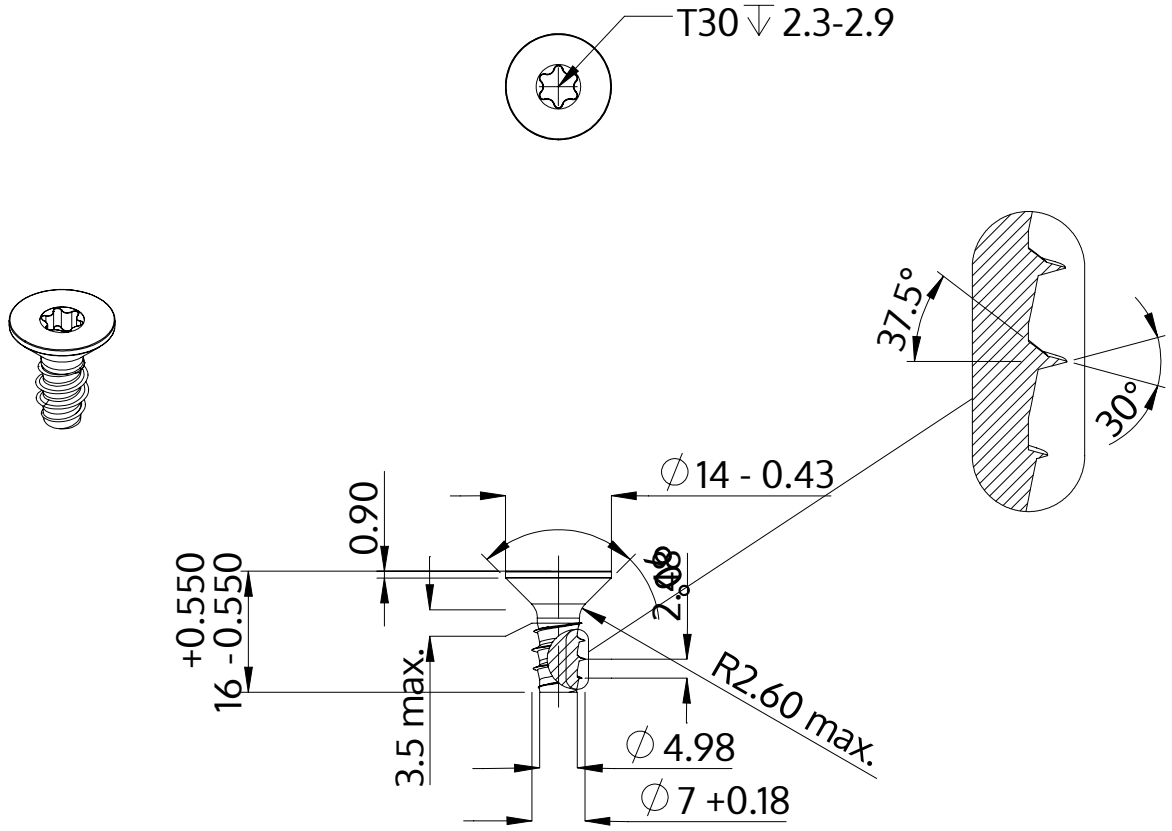

Descriere	STP41 7.0x16.0 - T30
Material	oțel, călit
Exterior	zincat 5-7 µm, recopt, pasivat transparent/albastru
Greutate	4.917 kg / 1000 unități

SCREWERK	**STP410700160S**	
Desen metric A4	Scalarea 1:1	2024-10