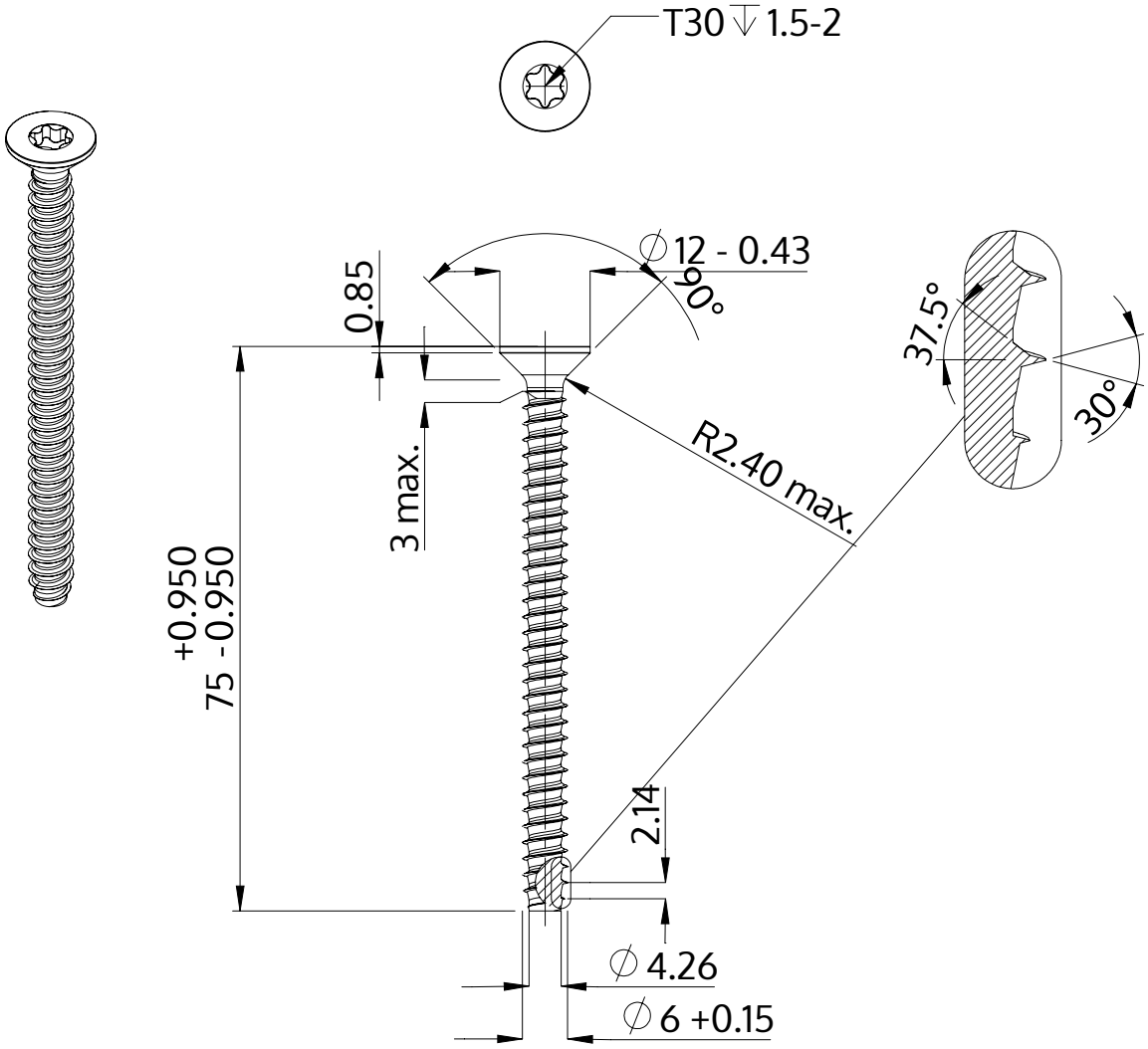

Opis	STP41 6.0x75.0 - T30
Materiał	Stal, hartowana
Powierzchnia	Ocynkowana 5-7 µm, temperowana, pasywowana na niebiesko
Waga	11.313 kg / 1000 sztuk

SCREWERK	**STP410600750S**	
Rysunek metryczny A4	Skala 1:1	2024-10