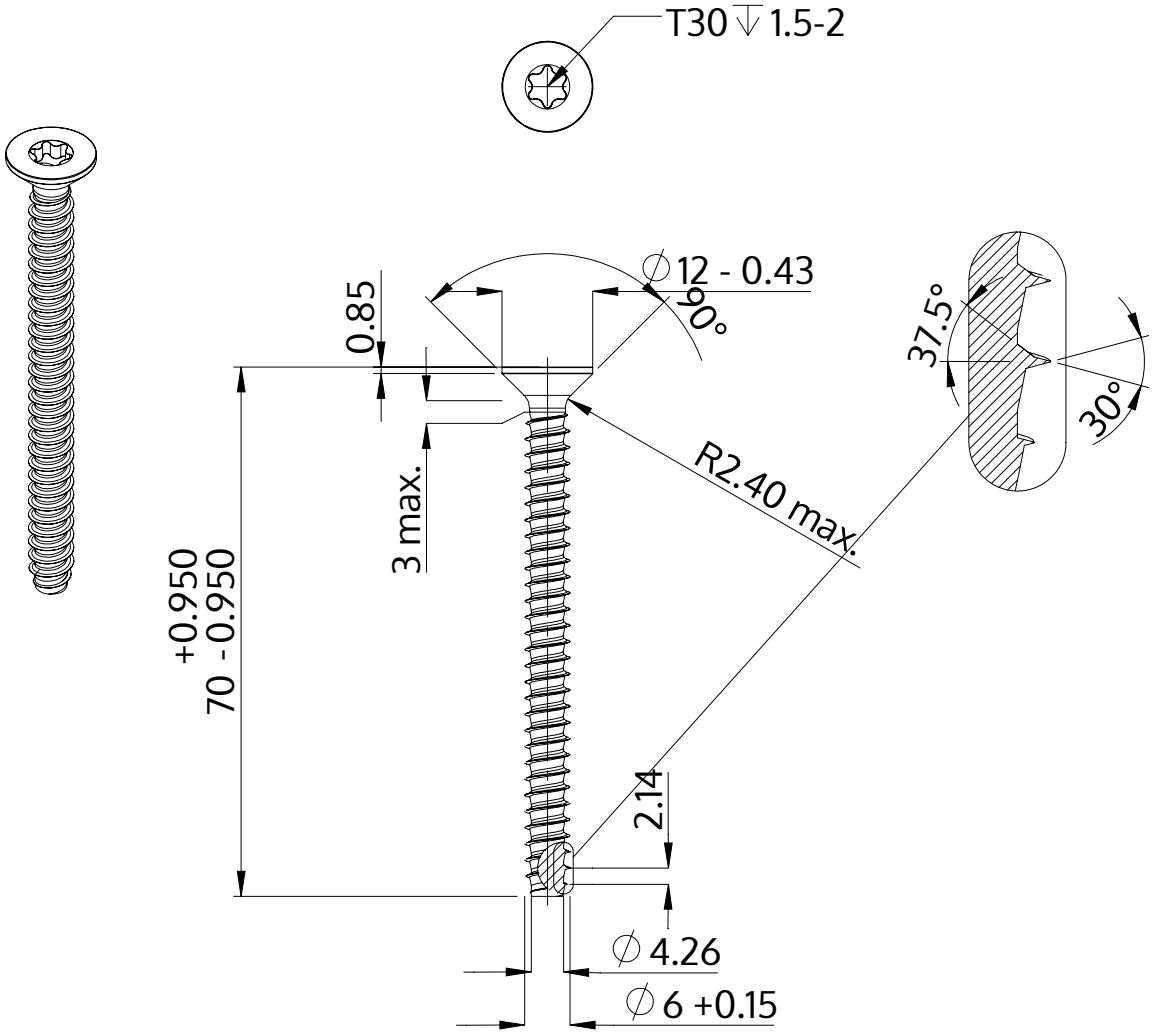

Описание	STP41 6.0x70.0 - T30
Материал	Нержавеющая сталь A2
Поверхность	Светлый отжиг и пассивация
Вес	10.635 kg / 1000 Штука

SCREWERK	**STP410600700E**	
Метрический чертеж A4	Шкала 1:1	2024-10