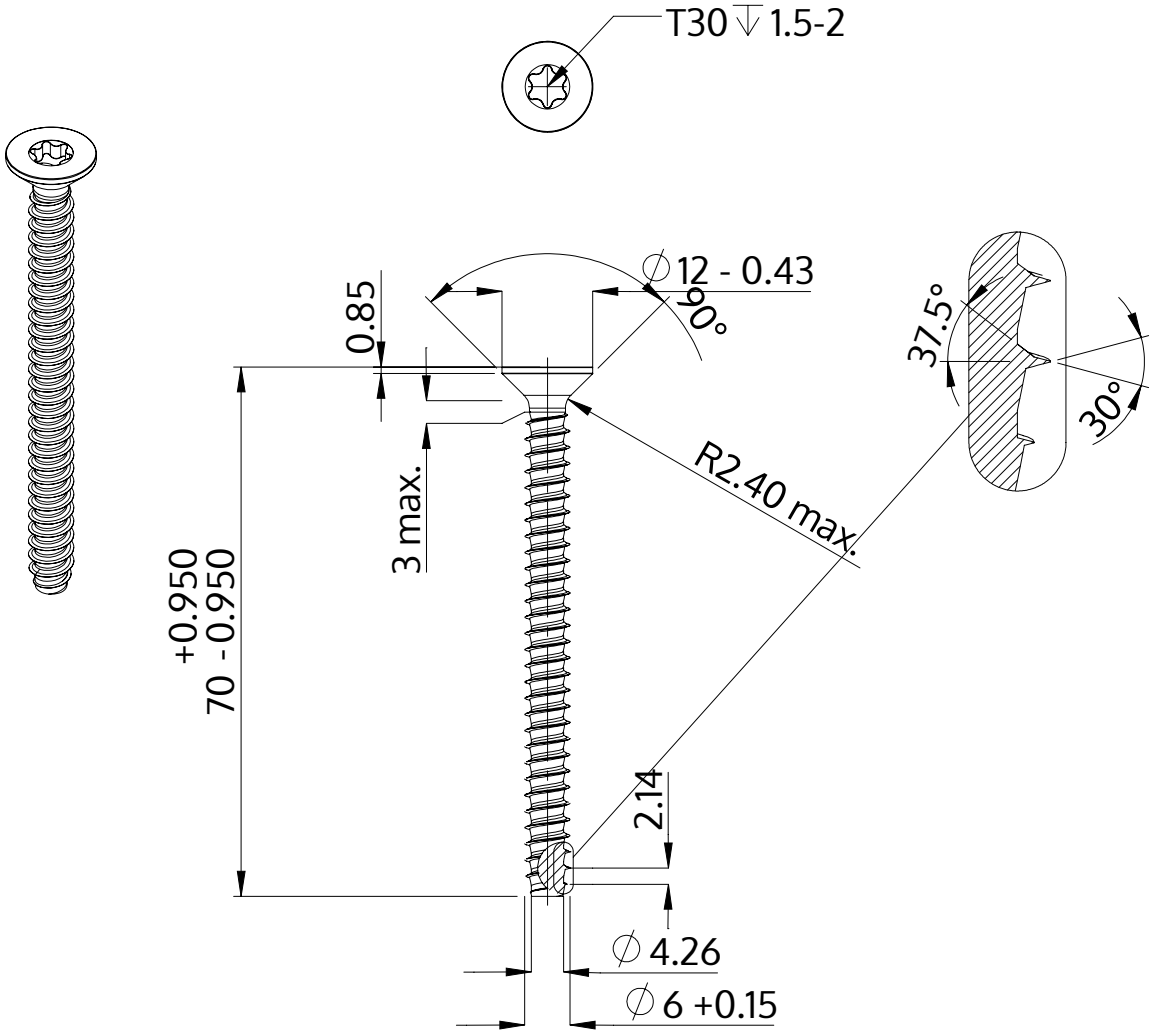

Beschreibung	STP41 6.0x70.0 - T30
Werkstoff	Stahl, vergütet
Oberfläche	ZnNi min. 5µm, schwarz passiviert, getempert, versiegelt
Gewicht	10.635 kg / 1000 Stück

SCREWERK	**STP410600700B**	
Metrische Zeichnung A4	Skalierung 1:1	2024-10