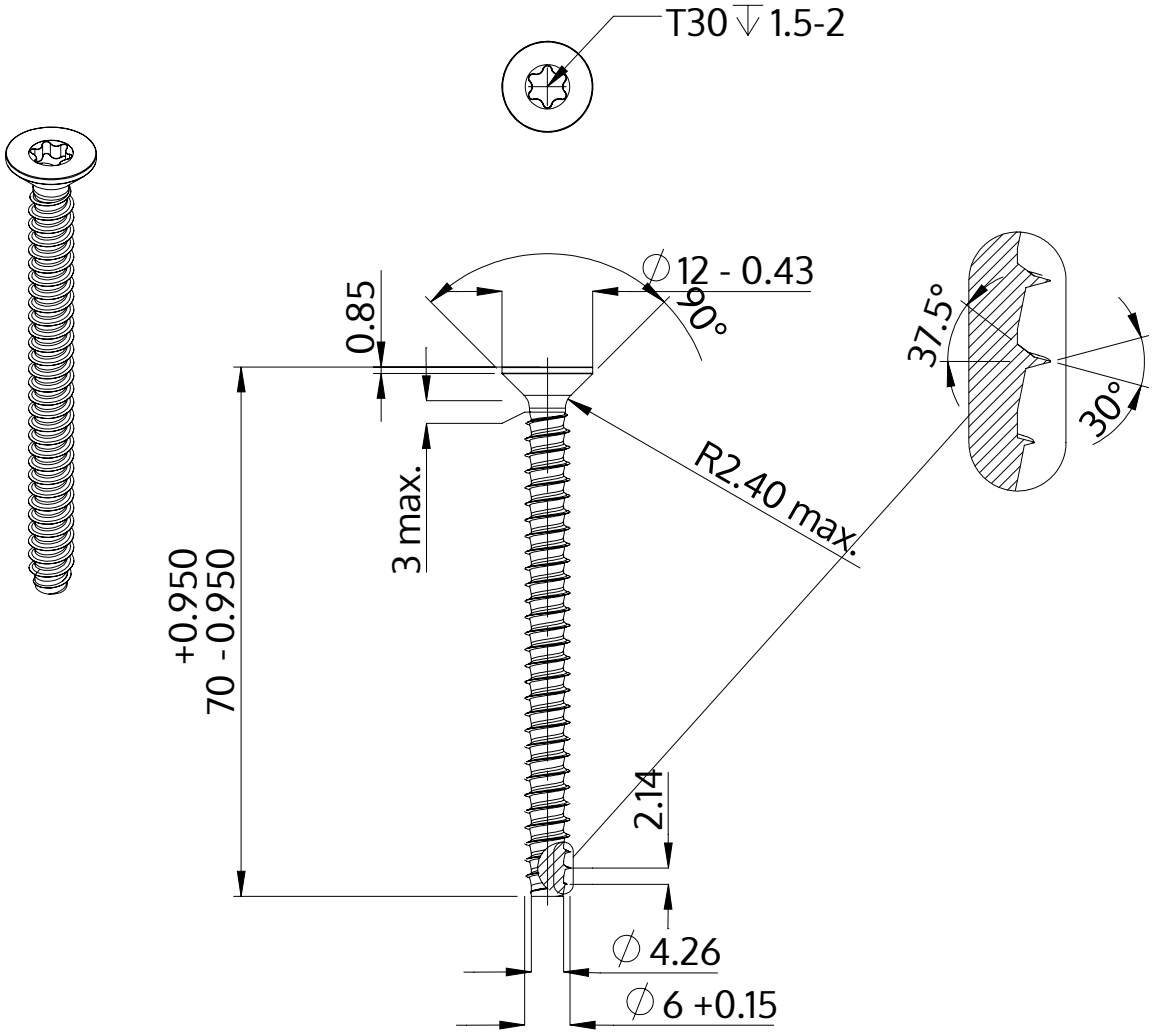

Popis	STP41 6.0x70.0 - T30
Materiál	Temperovaná ocel
Povrch	ZiNi černá-pasivovaná+temperovaná+utěsněná
Hmotnost	10.635 kg / 1000 Kus

SCREWERK	**STP410600700B**	
Metric výkres A4	Měřítko 1:1	2024-10