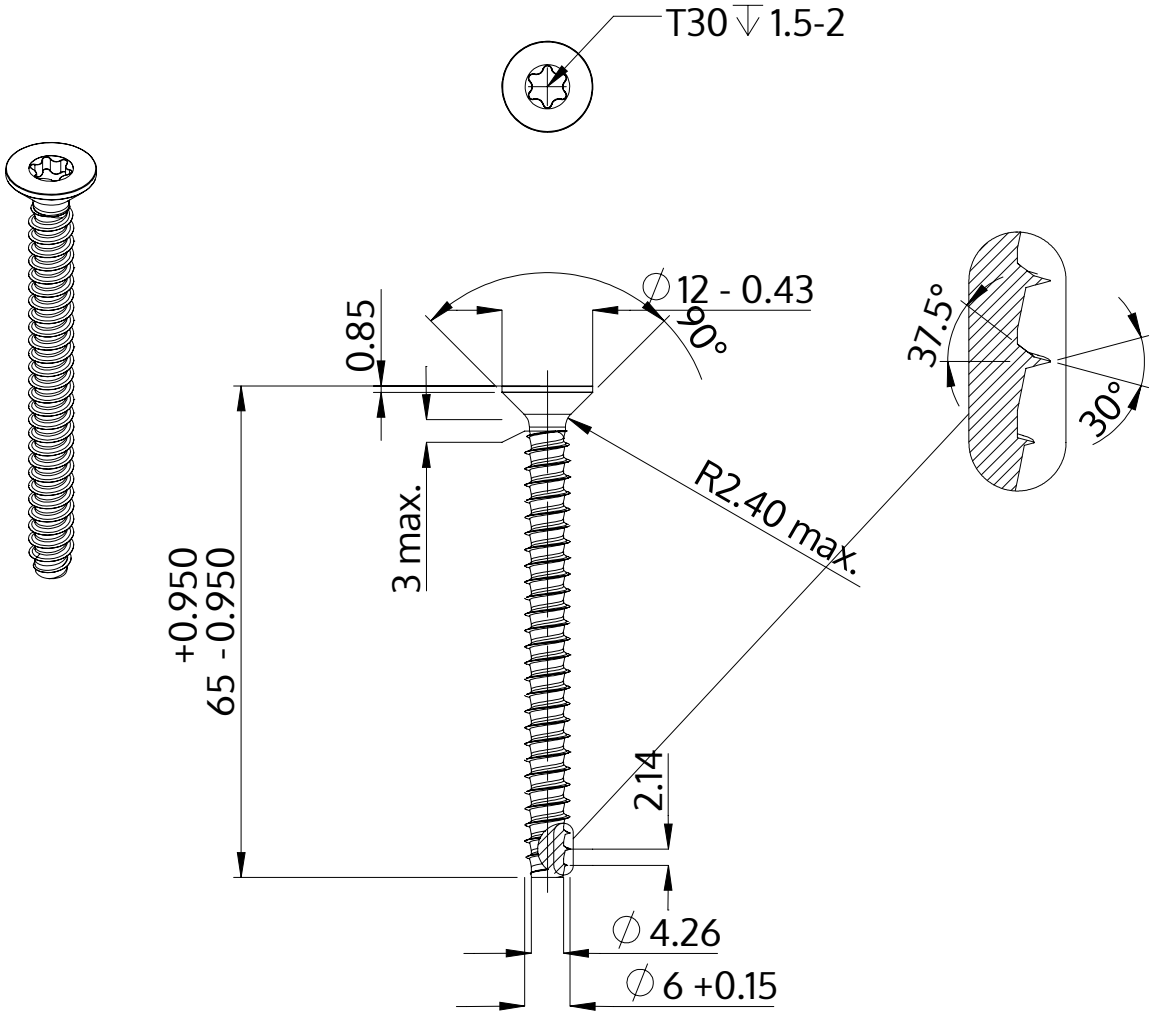

Descrição	STP41 6.0x65.0 - T30
Material	aço, endurecido
Superfície	zincado 5-7 µm, galvanizado, azul / passivado transparente
Peso	9.957 kg / 1000 peças

SCREWERK	**STP410600650S**	
Desenho Métrico A4	Escala 1:1	2024-05