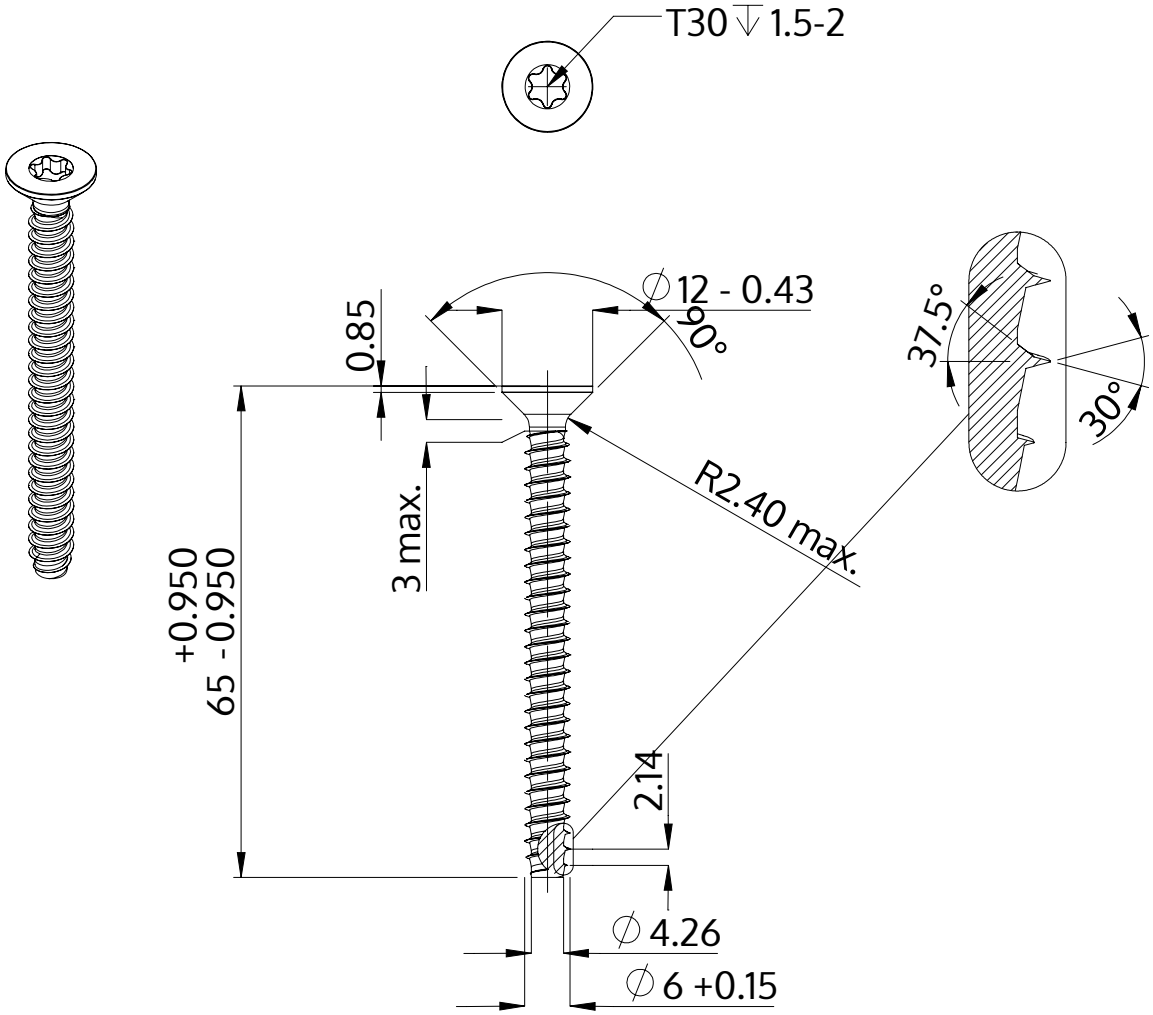

Beskrivelse	STP41 6.0x65.0 - T30
Materiale	Stål, forædlet
Overflade	ZnNi sort-passiveret, tempret, forseglet
Vægt	9.957 kg / 1000 stykke

SCREWERK	**STP410600650B**	
Metrisk tegning A4	Skalering 1:1	2024-10