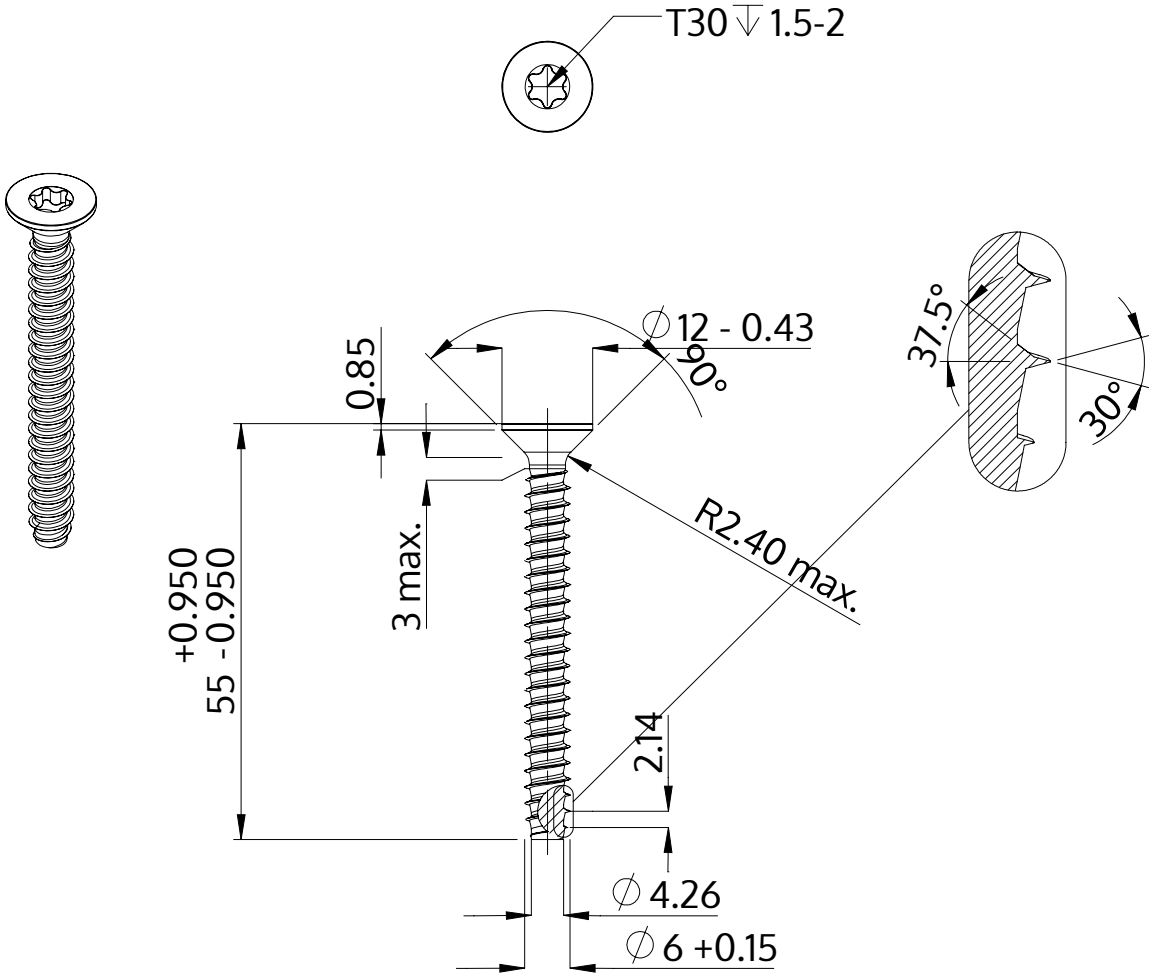

Açıklaması	STP41 6.0x55.0 - T30
Malzeme	Çelik, sertleştirilmiş
Kaplama	ZnNi siyah-pasifleştirilmiştir, temperlenmistir, kaplanmış
Ağırlık	8.600 kg / 1000 Adet

SCREWERK	**STP410600550B**	
Metrik çizim A4	Ölçeklendirme 1:1	2024-10