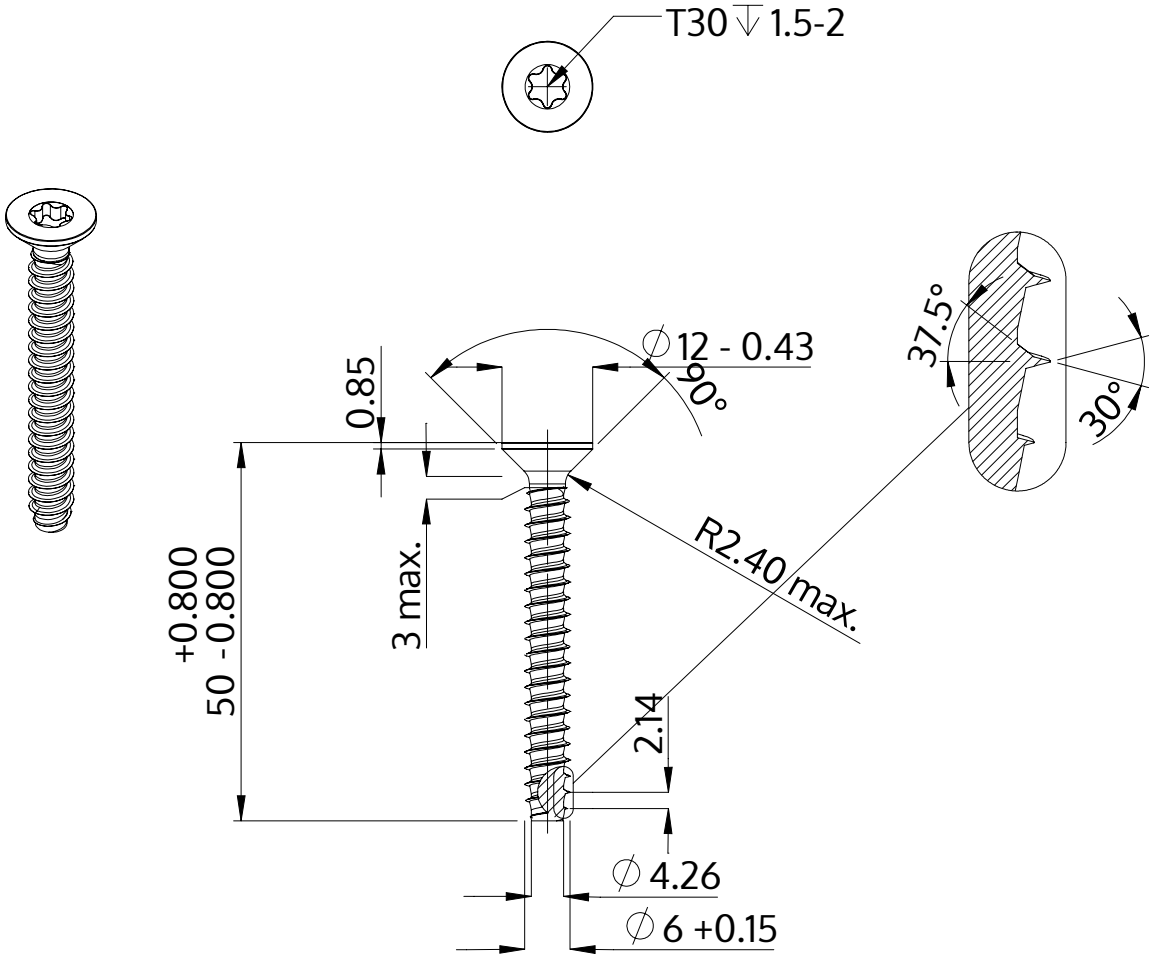

Beskrivning	STP41 6.0x50.0 - T30
Material	rostfritt stål A2
Yta	blank och passiviserad
Vikt	7.922 kg / 1000 styck

SCREWERK	**STP410600500E**	
Metrisk skiss A4	Skala 1:1	2024-10