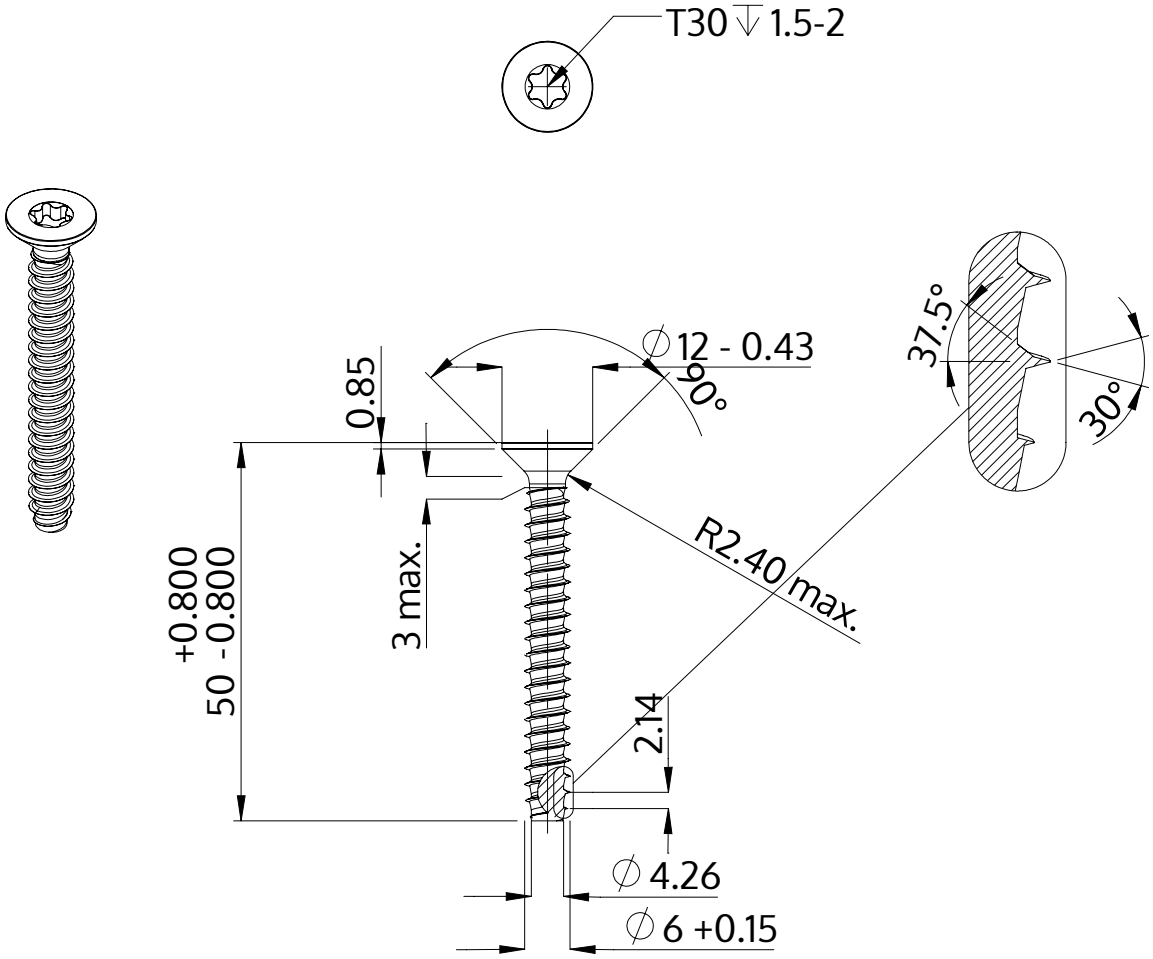

Description	STP41 6.0x50.0 - T30
Matière	Acier,trempé et revenu
Surface	Zinc Nickel passivé noir, trempée, scéllée
Poids	7.922 kg / 1000 Unité

SCREWERK	**STP410600500B**	
Dessin métrique A4	Redimensionner 1:1	2024-10