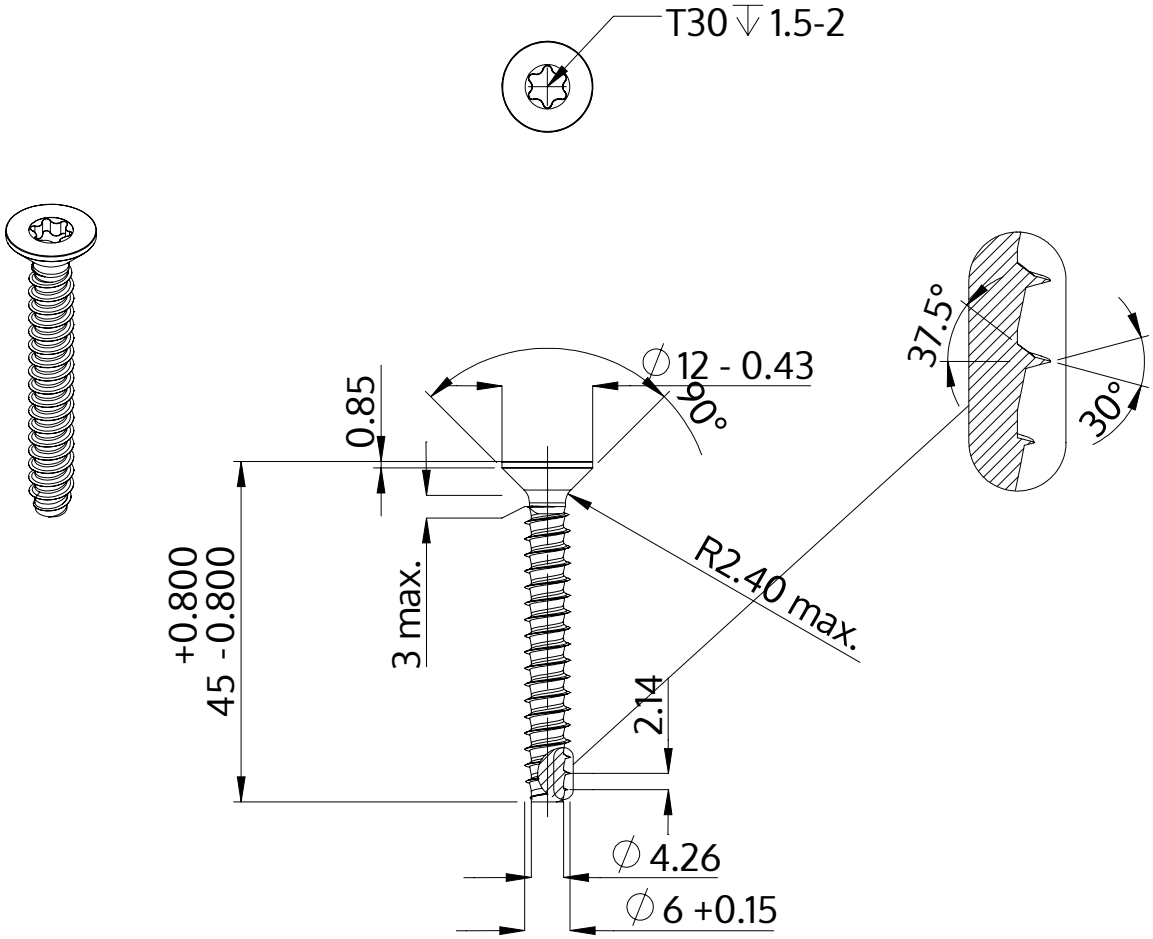

Beskrivning	STP41 6.0x45.0 - T30
Material	stål, härdat
Yta	förzinkad 5-7 µm, härdad, blå/transparent passiviserad
Vikt	7.244 kg / 1000 styck

SCREWERK	**STP410600450S**	
Metrisk skiss A4	Skala 1:1	2024-10